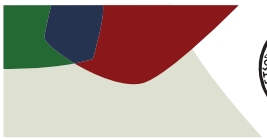

Μονάδα Καινοτομίας & Επιχειρηματικότητας
ΕΘΝΙΚΟ ΜΕΤΣΟΒΙΟ ΠΟΛΥΤΕΧΝΕΙΟ

ΔΙΚΑΙΩΜΑΤΑ ΔΙΑΝΟΗΤΙΚΗΣ ΙΔΙΟΚΤΗΣΙΑΣ ΚΑΙ ΕΚΜΕΤΑΛΛΕΥΣΗ ΕΡΕΥΝΗΤΙΚΩΝ ΑΠΟΤΕΛΕΣΜΑΤΩΝ

Καθηγητής Μανώλης Σ. Σαμουηλίδης
European Patent Attorney

Καθηγητής Μανώλης Σ. Σαμουηλίδης

European Patent Attorney

ΔΙΚΑΙΩΜΑΤΑ ΔΙΑΝΟΗΤΙΚΗΣ ΙΔΙΟΚΤΗΣΙΑΣ ΚΑΙ ΕΚΜΕΤΑΛΛΕΥΣΗ ΕΡΕΥΝΗΤΙΚΩΝ ΑΠΟΤΕΛΕΣΜΑΤΩΝ

Αθήνα 2014

"Το έργο υλοποιείται στο πλαίσιο του Επιχειρησιακού Πρόγραμματος «Εκπαίδευση και Δια Βίου Μάθηση» και συγχρηματοδοτείται από την Ευρωπαϊκή Ένωση (Ευρωπαϊκό Κοινωνικό Ταμείο) και από εθνικούς πόρους."

ΠΕΡΙΕΧΟΜΕΝΑ

ΕΙΣΑΓΩΓΗ 5

1.ΕΡΩΤΗΜΑΤΑ ΠΟΥ ΑΦΟΡΟΥΝ ΤΗΝ ΚΑΤΟΧΥΡΩΣΗ ΤΩΝ ΔΙΚΑΙΩΜΑΤΩΝ ΔΙΑΝΟΗΤΙΚΗΣ ΙΔΙΟΚΤΗΣΙΑΣ 10

2.ΔΙΑΝΟΗΤΙΚΗ ΙΔΙΟΚΤΗΣΙΑ 17

2.1. Η διανοητική ιδιοκτησία – Intellectual Property 17

2.2. Βιομηχανικά σχέδια και υποδείγματα – Industrial Designs 17

2.3. Σήματα - Trade marks 21

2.4. Τοπογραφίες προϊόντων ημιαγωγών – Semiconductors 22

2.5. Πνευματική ιδιοκτησία - Copyright 23

2.6. Ονομασίες προέλευσης και γεωγραφικές ενδείξεις 24

2.7. Βάσεις δεδομένων 25

2.8. Λογισμικό 26

3.ΕΦΕΥΡΕΣΕΙΣ 27

3.1. Το δίπλωμα ευρεσιτεχνίας 27

3.2. Προϋποθέσεις χορήγησης διπλώματος ευρεσιτεχνίας 29

3.3. Εξαιρέσεις από τη χορήγηση διπλωμάτων ευρεσιτεχνίας 32

3.4. Δημοσίευση αιτήσεων για χορήγηση διπλώματος ευρεσιτεχνίας και δημοσίευση διπλωμάτων 33

3.5. Διαδικασίες χορήγησης διπλώματος ευρεσιτεχνίας από τον OBI 33

3.6. Δικαιούχοι διπλωμάτων ευρεσιτεχνίας κατά το ελληνικό νομοθετικό σύστημα 34

3.7. Δικαιούχοι «Πανεπιστημιακών εφευρέσεων» 39

3.8. Διπλώματα ευρεσιτεχνίας χορηγούμενα από υπερεθνικές αρχές (regional offices) 41

3.9. Το Ευρωπαϊκό Δίπλωμα Ευρεσιτεχνίας 42

3.10. Το δικαίωμα προτεραιότητας 44

3.11. Η Διεθνής Συνθήκη Συνεργασίας για τα Διπλώματα Ευρεσιτεχνίας - PCT 45

3.12. First to invent vs. First to file 47

3.13. Η προστασία βιοτεχνολογικών εφευρέσεων 48

3.14. Η προστασία εφευρέσεων που εφαρμόζονται σε Η/Υ - Computer Implemented Inventions 53

3.15. Το σύστημα προστασίας των εφευρέσεων ως κίνητρο για την τεχνολογική ανάπτυξη και την καινοτομία 58

3.16. Τεχνολογική πληροφόρηση μέσα από αιτήσεις για χορήγηση ΔΕ και ΔΕ - patent information 59
4.ΜΕΤΑΦΟΡΑ ΤΕΧΝΟΛΟΓΙΑΣ 67
4.1. Εισαγωγή 67
4.2. Μεταβίβαση διπλώματος ευρεσιτεχνίας. 67
4.3. Αποτίμηση διπλωμάτων ευρεσιτεχνίας 68
4.4. Συμβάσεις μεταφοράς τεχνογνωσίας 70
4.5. Παραχώρηση άδειας εκμετάλλευσης 71
4.6. Τυπική δομή αδειών εκμετάλλευσης 71
4.7. Οικονομικοί όροι σε άδειες εκμετάλλευσης 72
4.8. Άλλες συμβάσεις μεταφοράς τεχνολογίας από πανεπιστήμια και ερευνητικά κέντρα 74
4.9. Μοντέλα συμφωνητικών συνεργασίας πανεπιστημίων και επιχειρήσεων 76
4.10. Μοντέλο συμφωνητικού συνεργασίας φορέων στο πλαίσιο του Προγράμματος πλαισίου 7. 77
4.11. Καινοτομίες προερχόμενες από ερευνητικά αποτελέσματα. 77
4.12. Αντί επιλόγου 79
4.13. ΠΑΡΑΡΤΗΜΑ: Νομοθετική ρύθμιση 80
5.ΤΕΧΝΟΒΛΑΣΤΟΙ 81
5.1. Εκμετάλλευση ερευνητικών αποτελεσμάτων ιδρύοντας νέες εταιρείες 81
5.2. Χαρακτηριστικά νέων εταιρειών τεχνολογικής βάσης - New Technology Based Firms 81
5.3. Ορισμός Τεχνοβλαστού 83
5.4. Χρηματοδότηση από τα κοινοτικά πλαίσια στήριξης 85
5.5. Θεσμικό πλαίσιο 86
5.6. Ρυθμίσεις που αφορούν τη διανοητική ιδιοκτησία (διπλώματα ευρεσιτεχνίας, copyright, κ.α.) 87
5.7. Συμμετοχή μελών ΔΕΠ σε τεχνοβλαστούς 88
5.8. Δημιουργία τεχνοβλαστών ή παραχωρήσεις συμβάσεων εκμετάλλευσης; 89
5.9. ΠΑΡΑΡΤΗΜΑ: Νομοθετικές ρυθμίσεις 93

0.

ΕΙΣΑΓΩΓΗ

Την τελευταία δεκαετία έχει σημειωθεί σημαντική αύξηση του ενδιαφέροντος για τα δικαιώματα διανοητικής ιδιοκτησίας και την εκμετάλλευση της από ερευνητές σε δημόσιους φορείς παραγωγής νέας γνώσης. Παρότι οι σχετικές συζητήσεις και αναζητήσεις ήταν διαρκείς και στη δεκαετία του 1990, τα τελευταία χρόνια υπάρχει πιο συγκεκριμένο ενδιαφέρον για μία πιο αποτελεσματική κατοχύρωση δικαιωμάτων αλλά και για την αξιοποίηση τεχνολογιών, που αναπτύχθηκαν ως αποτέλεσμα της ερευνητικής τους δραστηριότητας. Αυξημένο επίσης είναι το αντίστοιχο ενδιαφέρον των διοικήσεων των φορέων, που παρότι δυσκολεύονται να ξεπεράσουν τις δαιδαλώδεις και όχι πάντα αποτελεσματικές διαδικασίες των υφιστάμενων συστημάτων λήψεων αποφάσεων και εσωτερικής χρηματοδότησης, φαίνεται ότι έχουν σαφή προσανατολισμό να διευκολύνουν τους ερευνητές να προωθήσουν αποτελεσματικά τα ερευνητικά τους αποτελέσματα.

Όμως, η προστασία των δικαιωμάτων των εφευρετών αφορά όλους μας είτε ως εμπλεκομένους στην παραγωγή των εφευρέσεων και στην εκμετάλλευση των καινοτομικών προϊόντων που παράγονται από αυτές ή ως καταναλωτές των εφευρέσεων αυτών – μία γρήγορη ματιά γύρω μας και μπορούμε να διαπιστώσουμε ότι ο κόσμος μας είναι κατακλυσμένος από εφευρέσεις – ή ως δέκτες της γνώσης που περιέχεται στα διπλώματα ευρεσιτεχνίας. Για το λόγο αυτό είναι προς το συμφέρον της κοινωνίας η αποτελεσματική λειτουργία ενός συστήματος προστασίας των εφευρέσεων, που θα ανταμείβει τους εφευρέτες, θα αποτελεί κίνητρο για συνεχή παραγωγή καινοτομικών προϊόντων, θα διαχέει τη γνώση και θα την αναπτύσσει περαιτέρω χωρίς να προκαλεί καταχρηστικές μονοπωλιακές καταστάσεις.

Βασικό χαρακτηριστικό του συστήματος προστασίας των εφευρέσεων είναι η διεθνοποίησή του, καθώς η διαμόρφωση και λειτουργία του συστήματος σε ένα κράτος επηρεάζει όλους, όσοι εκμεταλλεύονται τις εφευρέσεις τους στο κράτος αυτό ανεξάρτητα από τον τόπο που έχουν την έδρα τους. Για το λόγο αυτό διεθνείς συνθήκες επιβάλλουν την σχετική εναρμόνιση των εθνικών νομοθεσιών και την αναγνώριση των δικαιωμάτων των εφευρετών ανεξάρτητα από τον τόπο καταγωγής. Επίσης διευκολύνεται η διεθνής κατοχύρωση, ενώ υπάρχουν και διεθνή διπλώματα που παράγουν τα ίδια αποτελέσματα με τα εθνικά. Για πολλές δεκαετίες, τα κράτη μέλη της Ευρωπαϊκής Ένωσης αλλά και του πρόδρομου αυτής, των Ευρωπαϊκών Κοινοτήτων, προσπαθούσαν να καταλήξουν σε ένα Δίπλωμα Ευρεσιτεχνίας που να έχει ισχύ σε όλα τα κράτη μέλη της Ένωσης. Μετά από πλήθος διαβουλεύσεων και παλινδρομήσεων το Ευρωπαϊκό Κοινοβούλιο και το Συμβούλιο Υπουργών Εσωτερική Αγοράς κατέληξαν το 2012 στον Κανονισμό (ΕΕ) αριθ. 1257/2012 για τη θέσπιση ενισχυμένης συνεργασίας στον τομέα της δημιουργίας ενιαίου καθεστώτος προστασίας των ευρεσιτεχνιών και στον Κανονισμός (ΕΕ) αριθ. 1260/2012

για τη θέσπιση ενισχυμένης συνεργασίας στον τομέα της δημιουργίας ενιαίου καθεστώτος προστασίας των ευρεσιτεχνιών σε σχέση με τις εφαρμοστέες μεταφραστικές ρυθμίσεις, που διαμορφώνουν το Ευρωπαϊκό Δίπλωμα Ευρεσιτεχνίας με ενιαία ισχύ, δηλαδή ένα Δίπλωμα Ευρεσιτεχνίας με ενιαία ισχύ στα συμμετέχοντα κράτη μέλη, που συμμετέχουν. Ταυτόχρονα οι αρχηγοί των συμμετεχόντων κρατών κατέληξαν σε συμφωνία για τη σύσταση ενός ενιαίου δικαστηρίου διπλωμάτων ευρεσιτεχνίας, μέσω συμφωνίας που συνήφθει μεταξύ τους εκτός του θεσμικού πλαισίου της Ευρωπαϊκής Ένωσης, που θα έχει δικαιοδοσία στα Διπλώματα αυτά. Ακόμη όμως σήμερα, δεν είναι γνωστή η ημερομηνία από την οποία οι σχετικοί Κανονισμοί θα τεθούν σε ισχύ. Προβλέπεται ότι το πρώτο Δίπλωμα με ενιαία ισχύ δεν θα χορηγηθεί πριν το τέλος του 2015.

Στην Ελλάδα, το νομοθετικό πλαίσιο για τις εφευρέσεις εκσυγχρονίστηκε το 1987 με την ψήφιση του νόμου 1733/1987. Η εθνική νομοθεσία εναρμονίστηκε με την ευρωπαϊκή, ιδρύθηκε ο Οργανισμός Βιομηχανικής Ιδιοκτησίας, που είναι ο αρμόδιος φορέας για τη χορήγηση εθνικών διπλωμάτων ευρεσιτεχνίας και την παρακολούθηση της ισχύος τους και η Ελλάδα προσχώρησε στον Ευρωπαϊκό Οργανισμό Διπλωμάτων Ευρεσιτεχνίας. Έκτοτε γίνεται συστηματική παρακολούθηση των διεθνών εξελίξεων και συμμετέχουμε ενεργά στη διαμόρφωση των διεθνών συνθηκών. Πρέπει δε να σημειωθεί ότι η χώρα μας αύξησε το κύρος της σε θέματα βιομηχανικής ιδιοκτησίας όταν επί της Ελληνικής Προεδρίας στην Ευρωπαϊκή Ένωση το 2003, τα 15 κράτη μέλη ομόφωνα κατέληξαν σε πολιτική συμφωνία για το κοινοτικό δίπλωμα ευρεσιτεχνίας, παρότι οι προσπάθειες των μετέπειτα προεδριών για την υιοθέτηση σχετικού κανονισμού δεν ευοδώθηκαν. Από τη θέση αυτή η Ελλάδα καλείται σήμερα να συμβάλλει στη διεθνή σκηνή με κάθε δυνατό τρόπο για τη διαμόρφωση του διεθνούς και ευρωπαϊκού συστήματος προστασίας των εφευρέσεων, έτσι ώστε να ευνοηθεί η τεχνολογική ανάπτυξη και η παραγωγή καινοτομίας σε κάθε περιφέρεια της ευρωπαϊκής ένωσης προς όφελος των πολιτών.

Σε ό,τι αφορά στα ερευνητικά αποτελέσματα των ερευνητικών φορέων, που βρίσκονται άμεσα ή έμμεσα υπό δημόσιο έλεγχο, δίνεται διεθνώς ιδιαίτερη έμφαση στη δημιουργία συνθηκών που να διευκολύνει την κατοχύρωση των δικαιωμάτων των πανεπιστημιακών και των πανεπιστημίων στις πανεπιστημιακές εφευρέσεις και αντίστοιχα των ερευνητών και των ερευνητικών φορέων. Στην Ελλάδα όπου η έρευνα που πραγματοποιείται σε πανεπιστήμια και ερευνητικούς φορείς με δημόσιους πόρους, αποτελεί το σημαντικότερο μέρος της συνολικής ερευνητικής δραστηριότητας, είναι επιτακτικό να ενισχυθούν οι δομές που ιδρύθηκαν – τα γραφεία διαμεσολάβησης και μεταφοράς τεχνολογίας - για να στηρίξουν την αξιοποίηση των αποτελεσμάτων της έρευνας. Ήδη τα τελευταία χρόνια έχει παρατηρηθεί ότι πανεπιστήμια και ερευνητικά κέντρα καταθέτουν αιτήσεις για χορήγηση διπλωμάτων ευρεσιτεχνίας στην Ελλάδα και το εξωτερικό. Κάποιες ενστάσεις που διατυπώνονται ότι τα πανεπιστήμια δεν πρέπει να εμπορευματοποιούν τα

αποτελέσματα της έρευνας και ότι οι δραστηριότητες αυτές εκτρέπουν τα πανεπιστήμια από τη βασική έρευνα και δυσχεραίνουν τη διάχυση της γνώσης, δεν ευσταθούν τουλάχιστον για την ελληνική πραγματικότητα, όπου τα πανεπιστήμια είναι ο μεγαλύτερος φορέας ερευνητικών δραστηριοτήτων. Πιθανές αρνητικές επιπτώσεις δεν μπορούν να εμφανιστούν όσο η παραγωγή τεχνολογίας υπερτερεί σαφέστατα της ζήτησης και άρα είναι αδύνατον να υπάρξει στροφή των πανεπιστημιακών αποκλειστικά στην κατά παραγγελία έρευνα.

Το 2008 μου ανατέθηκε από τον υπεύθυνο του «Γραφείου Διαμεσολάβησης ΕΜΠ» καθηγητή Θεόδωρο Λουκάκη η εκπόνηση ενός Οδηγού για τα Δικαιώματα Διανοητικής Ιδιοκτησίας και Εκμετάλλευσης Ερευνητικών Αποτελεσμάτων, που χρηματοδοτήθηκε από το Γ' Κοινοτικό Πλαίσιο Στήριξης. Στη συνέχεια, ανταποκρινόμενος στην πρόσκληση της Μονάδας Επιχειρηματικότητας και Καινοτομίας του Εθνικού Μετσόβιου Πολυτεχνείου για τη συγγραφή ενός κειμένου που θα βοηθήσει, όσους θελήσουν να κατοχυρώσουν τα δικαιώματα τους σε εφευρέσεις αλλά και να ευαισθητοποιήσουν όλους τους ερευνητές σε αυτή την κατεύθυνση, συνέταξα το κείμενο που ακολουθεί. Στηριζόμενος στον Οδηγό που είχα συντάξει για το Γραφείο Διαμεσολάβησης, αφενός επικαιροποίησα το κείμενο αφετέρου το τροποποίησα προσπαθώντας να τονίσω και να καταστήσω σαφές ότι οι διαδικασίες κατοχύρωσης αλλά και εκμετάλλευσης θέλουν χρόνο, επιμέλεια και ανάγκη για πολύπλευρες ενέργειες. Εκτός από την επικαιροποίηση, στο κείμενο προστέθηκε και μία ενότητα με ερωτήσεις, που συχνά ρωτούν οι ενδιαφερόμενοι να κατοχυρώσουν τις εφευρέσεις τους και σχετίζονται κατά κύριο λόγο με το κόστος, τις διαδικασίες και τη χρήση / εκμετάλλευση των Διπλωμάτων Ευρεσιτεχνίας. Στο σημείο αυτό θα πρέπει να σημειωθεί ότι το κόστος της κατοχύρωσης αλλά και οι σχετικές ενέργειες εξαρτώνται σε μεγάλο βαθμό από τη συγκεκριμένη περίπτωση. Επίσης θα πρέπει να γίνει σαφές ότι το κείμενο ενός Διπλώματος επηρεάζει σημαντικά την έκταση της προστασίας που παρέχει, και ο ενδιαφερόμενος πρέπει να προνοεί έτσι ώστε η διατύπωση της εφεύρεσης να ανταποκρίνεται αφενός στις απαιτήσεις της νομοθεσίας και αφετέρου να εξυπηρετεί την εκμετάλλευσή της.

Το κείμενο είναι διαρθρωμένο σε τέσσερεις ενότητες: στην πρώτη ενότητα περιγράφονται οι μορφές της διανοητικής ιδιοκτησίας με έμφαση σε αυτές που εμπεριέχονται στα αποτελέσματα της πολυτεχνικής έρευνας και στη δεύτερη παρουσιάζονται οι προϋποθέσεις και οι διαδικασίες για την προστασία των δικαιωμάτων σε εφευρέσεις. Η τρίτη ενότητα αναφέρεται σε συμβάσεις συνεργασίας μεταξύ πανεπιστημίων και άλλων φορέων και η τέταρτη αναφέρεται σε τεχνοβλαστούς. Σήμερα υπάρχουν πολλοί οδηγοί ή εγχειρίδια, που απευθύνονται στους ενδιαφερόμενους να κατοχυρώσουν τα δικαιώματα τους και να εκμεταλλευθούν την διανοητική τους ιδιοκτησία. Επί πλέον η ευρεία χρήση του διαδικτύου και των μηχανών αναζήτησης, καθιστά εύκολο έργο την αναζήτηση από τους ερευνητές του κατάλληλου οδηγού,

ανάλογα με την περίπτωση. Η παρούσα έκδοση δεν φιλοδοξεί να αντικαταστήσει τους υπάρχοντες οδηγούς, αλλά να τονίσει τις πτυχές, οι οποίες κατά την κρίση μου είναι οι πιο ενδιαφέρουσες για τους απασχολούμενους με την έρευνα στα πανεπιστήμια και τους δημόσιους ερευνητικούς φορείς.

Το κείμενο έλαβε υπόψη τη εθνική νομοθεσία, συμπεριλαμβανομένης και της κοινοτικής καθώς και των διεθνών συνθηκών στις οποίες έχει προσχωρήσει η χώρα μας. Πρέπει όμως να τονιστεί ότι οι οδηγίες και οι πληροφορίες που περιέχονται σε αυτό ουδόλως υποκαθιστούν την ισχύουσα νομοθεσία, η οποία υπερισχύει σε κάθε περίπτωση.

Στη εποχή μας η γνώση και πολύ περισσότερο η δυνατότητα παραγωγής και αξιοποίησης νέας γνώσης, δεν είναι απλά και μόνο το συγκριτικό πλεονέκτημα, που ξεχωρίζει τον άριστο από τον καλό, αλλά ο απαραίτητος παράγοντας για την επιβίωση στο παγκοσμιοποιημένο περιβάλλον. Στη διαμορφούμενη «κοινωνία της γνώσης» το σύστημα προστασίας των εφευρέσεων και γενικότερα της διανοητικής ιδιοκτησίας αποτελεί καθοριστικό παράγοντα. Τα διπλώματα ευρεσιτεχνίας αφενός προστατεύουν τις επενδύσεις για έρευνα και ανάπτυξη, διευκολύνοντας άλλοτε λιγότερο και άλλοτε καταλυτικά τους επενδυτές να εκμεταλλευθούν τα αποτελέσματα των ερευνών τους αφετέρου διαχέουν τις τεχνολογικές εξελίξεις. Σε μελέτη του Ευρωπαϊκού Γραφείου Διπλωμάτων Ευρεσιτεχνίας αναφέρεται ότι το 80% της τεχνολογίας, που έχει παραχθεί παγκοσμίως είναι καταγεγραμμένη στα διπλώματα ευρεσιτεχνίας. Σήμερα είναι δυνατή η αναζήτηση της πληροφορίας αυτής μέσα από διεθνείς βάσεις δεδομένων που περιλαμβάνουν περισσότερα από 54 εκατομμύρια διπλώματα.

Ας ελπίσουμε ότι στη σημερινή δύσκολη συγκυρία, η ανάπτυξη συνεργασιών και συνεργιών για την εκμετάλλευση των ερευνητικών αποτελεσμάτων θα αποτελέσει διέξοδο για τη βελτίωση της κατάστασης των ερευνητών, των ερευνητικών φορέων αλλά και την κοινωνία, που τελικά θα ωφεληθεί από αυτήν.

Κλείνοντας, θέλω να τονίσω, ότι το σύστημα προστασίας της διανοητικής ιδιοκτησίας δεν είναι μόνο ένα αποδεκτό σύστημα για την οικονομική εκμετάλλευσή της, αλλά αποτελεί και μέρος της υλοποίησης μίας επιταγής των δικαιωμάτων του ανθρώπου που αναφέρει ότι «καθένας έχει το δικαίωμα να προστατεύονται τα ηθικά και υλικά συμφέροντά του που απορρέουν από κάθε είδους επιστημονική, λογοτεχνική ή καλλιτεχνική παραγωγή του». Εμπειρικά δε υποστηρίζω, ότι όταν αναγνωρίσουμε ότι η γνώση και η νοητική δημιουργία έχει αξία και ο δημιουργός και ο εφευρέτης πρέπει να ανταμειφθεί για αυτές, τότε μπορούμε να προσδοκούμε ένα καλλίτερο μέλλον για τις κοινωνίες μας.

Θέλω να ευχαριστήσω τον επιστημονικό υπεύθυνο της μονάδας, καθηγητή κύριο Γιάννη Καλογήρου, το στέλεχος της ΜοΚΕ κυρία Ιωάννα Καστέλλη και όλους τους εργαζόμενους σε αυτήν για τη στήριξη που μου προσέφεραν.

Καθηγητής Μανώλης Σ. Σαμουηλίδης
European Patent Attorney

Αθήνα, 10 Σεπτεμβρίου 2014

1. ΕΡΩΤΗΜΑΤΑ ΠΟΥ ΑΦΟΡΟΥΝ ΤΗΝ ΚΑΤΟΧΥΡΩΣΗ ΤΩΝ ΔΙΚΑΙΩΜΑΤΩΝ ΔΙΑΝΟΗΤΙΚΗΣ ΙΔΙΟΚΤΗΣΙΑΣ

1. Τι είναι το Δίπλωμα Ευρεσιτεχνίας;

Το Δίπλωμα Ευρεσιτεχνίας είναι ένας τίτλος που χορηγείται από αρμόδια αρχή και δίνει το αποκλειστικό δικαίωμα στον κάτοχό του να επιτρέπει την παραγωγή και οικονομική εκμετάλλευση της εφεύρεσης στην οποία αναφέρεται. Το Δίπλωμα Ευρεσιτεχνίας ισχύει στο κράτος για το οποίο χορηγήθηκε, και εκτός από ελάχιστες εξαιρέσεις κάθε Δίπλωμα Ευρεσιτεχνίας ισχύει σε ένα κράτος. Επίσης το Δίπλωμα Ευρεσιτεχνίας έχει χρονική διάρκεια ισχύος 20 έτη από την ημερομηνία, που κατατέθηκε η αίτηση για τη χορήγησή του.

2. Ποιές είναι οι προϋποθέσεις για τη χορήγηση ενός Διπλώματος Ευρεσιτεχνίας;

Στο δίκαιο για τα Διπλώματα Ευρεσιτεχνίας των περισσοτέρων κρατών, Διπλώματα Ευρεσιτεχνίας χορηγούνται για εφευρέσεις που είναι νέες, εμπεριέχουν εφευρετικό βήμα και επιδέχονται βιομηχανικής εφαρμογής. Από την παραπάνω ρύθμιση, προκύπτει ότι βασική προϋπόθεση για χορήγηση ΔΕ είναι καταρχήν να υπάρχει εφεύρεση. Ο όρος «εφεύρεση» δεν χρησιμοποιείται για να περιγράψει την ικανή συνθήκη για την χορήγηση ΔΕ, ως λανθασμένα πολλές φορές αναφέρεται, αλλά η ύπαρξη «εφεύρεσης» είναι μια αναγκαία προϋπόθεση χορήγησης. Ως εφεύρεση νοείται, χωρίς να υπάρχει σχετικός ορισμός, η λύση ενός τεχνικού προβλήματος. Δηλαδή η αναφορά σε εφεύρεση παραπέμπει στην ύπαρξη τεχνικών χαρακτηριστικών, σε αντίθεση π.χ. με αισθητικά χαρακτηριστικά ή φυσικές και μαθηματικές θεωρίες.

3. Πότε μια εφεύρεση είναι επιδεκτική Διπλώματος Ευρεσιτεχνίας;

Για να είναι μια εφεύρεση επιδεκτική Διπλώματος Ευρεσιτεχνίας θα πρέπει να είναι νέα και να μην είναι προφανής για τον ειδικευμένο στην τεχνολογική περιοχή της, ο οποίος γνωρίζει τη στάθμη της τεχνικής. Επίσης, η προστασία παρέχεται εφόσον η εφεύρεση περιγράφεται στη σχετική αίτηση με τέτοιο τρόπο, ώστε ο ειδικευμένος στον τομέα της τεχνολογίας της να μπορεί να την αναπαράγει.

4. Μπορεί μια εφεύρεση που προστατεύεται από ΔΕ να παραμείνει απόρρητη;

Η αίτηση δημοσιεύεται 18 μήνες μετά την πρώτη κατάθεση, δηλαδή μετά την ημερομηνία προτεραιότητας. Μπορεί να δημοσιευθεί νωρίτερα αν ζητηθεί από τον καταθέτη, αλλά όχι αργότερα.

5. **Πότε η πατέντα είναι κατάλληλη επιλογή για έναν ερευνητή ή έναν νέο επιχειρηματία; Η δημιουργία ενός νέου προϊόντος ή μιας νέας διεργασίας συνεπάγεται αυτομάτως την ανάγκη άμεσης κατοχύρωσής της και την ενεργοποίηση της αντίστοιχης επένδυσης στη νομική διαδικασία (χρήμα, χρόνος,..);**

Η κατοχύρωση με Δίπλωμα Ευρεσιτεχνίας είναι ένας κατάλληλος τρόπος για την κατοχύρωση των δικαιωμάτων των δικαιούχων, ιδίως στην περίπτωση που η εφεύρεση μπορεί να πραγματοποιηθεί εύκολα χωρίς ιδιαίτερη τεχνογνωσία. Σε κάθε περίπτωση είναι ένα πλεονέκτημα σε πιθανές διαπραγματεύσεις για άντληση επιχειρηματικών κεφαλαίων.

6. **Τι ισχύει για τις εφευρέσεις από την περιοχή της βιοτεχνολογίας;**

Ισχύει, ό,τι για όλες τις εφευρέσεις. Η Ευρωπαϊκή Ένωση (Επιτροπή – Συμβούλιο-Κοινοβούλιο) αναγνωρίζοντας ότι υπάρχει κάποια ιδιαιτερότητα υιοθέτησε την οδηγία 98/44/ΕΚ, που έχει ενσωματωθεί σε εθνικές νομοθεσίες και στην Σύμβαση για τα Ευρωπαϊκά Διπλώματα Ευρεσιτεχνίας (European Patent Convention).

7. **Παρέχεται προστασία του δημιουργού λογισμικού;**

Το λογισμικό καθ' εαυτό δεν προστατεύεται. Όμως υπάρχουν εφευρέσεις, δηλαδή λύσεις τεχνικών προβλημάτων, σε τεχνολογικούς τομείς, που εμπεριέχουν λογισμικό και είναι επιδεκτικές διπλώματος ευρεσιτεχνίας. Συμβουλή του συντάκτη προς ενδιαφερόμενους είναι να μην αποκλείουν την επιλογή απόκτησης Διπλώματος Ευρεσιτεχνίας για εφευρέσεις που εμπεριέχουν λογισμικό.

8. **Πώς αποκτάται ένα Δίπλωμα Ευρεσιτεχνίας; Εθνική ή Ευρωπαϊκή κατάθεση;**

Τα Διπλώματα Ευρεσιτεχνίας παρέχουν δικαιώματα περιοριζόμενα στο κράτος που τα χορηγεί. Μια περίπτωση Διπλώματος με ισχύ σε δυο κράτη είναι το Δίπλωμα που ισχύει ταυτόχρονα σε Ελβετία και Λιχτενστάιν. Αρμόδια αρχή στην Ελλάδα για τη χορήγηση ΔΕ είναι ο Οργανισμός Βιομηχανικής Ιδιοκτησίας (Ο.Β.Ι.). Το ΔΕ δηλαδή, που χορηγείται από τον Ο.Β.Ι. ισχύει μόνο στην Ελλάδα, ως και το δίπλωμα που χορηγείται π.χ. από το αντίστοιχη αρχή της Γαλλίας ισχύει μόνο στην Γαλλία. Μέχρι σήμερα (Σεπτέμβριος 2014) δεν υπάρχει ένα ενιαίο δίπλωμα ευρεσιτεχνίας που να έχει ισχύ σε όλες τις χώρες τις Ευρωπαϊκής Ένωσης.

Για να διευκολυνθούν οι καταθέτες που επιθυμούν να κατοχυρώσουν δικαιώματα σε διαφορετικά κράτη έχουν συσταθεί υπερεθνικές αρχές, οι οποίες χορηγούν διπλώματα ευρεσιτεχνίας με ισχύ, υπό προϋποθέσεις, σε περισσότερα του ενός κράτη μέλη. Με τον τρόπο αυτό δεν είναι απαραίτητη, τουλάχιστον **έως τη χορήγηση του διπλώματος** η «συναλλαγή» του καταθέτη με κάθε γραφείο κράτους μέλους της αρχής, αλλά οι διαδικασίες πραγματοποιούνται κεντρικά ενώπιον της

υπερεθνικής αρχής. Οι λειτουργούσες αρχές, οι οποίες αναφέρονται ως περιφερειακά γραφεία «regional offices» είναι:

- Ο Ευρωπαϊκός Οργανισμός Διπλωμάτων Ευρεσιτεχνίας (European Patent Organization).
- Ο Ευρασιατικός Οργανισμός Διπλωμάτων Ευρεσιτεχνίας (Eurasian Patent Organization).
- Ο Αφρικανικός Περιφερειακός Οργανισμός Διανοητικής Ιδιοκτησίας (African Regional Intellectual Property Organization).
- Ο Αφρικανικός Οργανισμός Διανοητικής Ιδιοκτησίας (African Intellectual Property Organization).

Επίσης, υπάρχει και διεθνής διαδικασία για κατάθεση Διεθνούς Αίτησης, η οποία όμως δεν καταλήγει σε απόφαση για χορήγηση διπλώματος ή απόρριψης της αίτησης. Η Διεθνής Συνθήκη Συνεργασίας για τα Διπλώματα Ευρεσιτεχνίας (Patent Cooperation Treaty) προβλέπει τις «διεθνείς αιτήσεις Διπλωμάτων Ευρεσιτεχνίας» (International Patent Applications). Με την κατάθεση μίας μοναδικής διεθνούς αίτησης, ο καταθέτης αποκτά το δικαίωμα να μετατρέψει τη διεθνή κατάθεση, μέσα σε 30 μήνες από την ημερομηνία κατάθεσής της – 30 μήνες από την ημερομηνία προτεραιότητας, στην περίπτωση που γίνεται επίκληση του δικαιώματος – σε εθνικές αιτήσεις σε κάθε ένα από τα κράτη που έχουν κυρώσει τη Διεθνή Συνθήκη Συνεργασίας για τα Διπλώματα Ευρεσιτεχνίας. Με τον τρόπο αυτό, ο καταθέτης αντί να καταθέσει αιτήσεις σε κάθε ένα κράτος ξεχωριστά, ενέργεια που κοστίζει σημαντικά εάν ληφθεί υπόψη το κόστος των μεταφράσεων, έξοδα δικηγόρων σε κάθε κράτος και τέλη κατάθεσης, καταθέτει μία μοναδική αίτηση, την οποία μπορεί αργότερα, να μετατρέψει σε εθνικές αιτήσεις. Στο χρονικό διάστημα, που μεσολαβεί μεταξύ της διεθνούς κατάθεσης και της μετατροπής της σε εθνικές αιτήσεις, ο καταθέτης μπορεί να εξετάσει αν η εφεύρεσή του είναι επιδεκτική διπλώματος ευρεσιτεχνίας και αν είναι εμπορικά εκμεταλλεύσιμη.

9. Ποιός έχει δικαίωμα να καταθέσει αίτηση για απόκτηση ΔΕ; Ειδικότερα, στην περίπτωση του ερευνητή σε ένα Πανεπιστήμιο ή Ερευνητικό Κέντρο;

Το δικαίωμα στην κατάθεση το έχει καταρχήν ο/η ή οι εφευρέτες, που είναι τα φυσικά πρόσωπα, που πραγματοποίησαν την εφεύρεση. Υπάρχει όμως περίπτωση οι εφευρέτες να έχουν παραχωρήσει το δικαίωμα στην εφεύρεση σε τρίτο φυσικό ή νομικό πρόσωπο, ή να πραγματοποίησαν την εφεύρεση χρησιμοποιώντας τα μέσα του εργοδότη τους, οπότε το δικαίωμα να καταθέσει αίτηση για χορήγηση Διπλώματος Ευρεσιτεχνίας ανήκει στο τρίτο πρόσωπο ή στον εργοδότη αντίστοιχα. Η Ελληνική νομοθεσία καθορίζει τι ισχύει για τις εφευρέσεις εργαζομένων, που τις διακρίνει σε υπηρεσιακές και εξαρτημένες. Οι υπηρεσιακές εφευρέσεις αποτελούν

προϊόν συμβατικής υποχρέωσης και οι εξαρτημένες έχουν πραγματοποιηθεί χρησιμοποιώντας μέσα του εργοδότη. Η σχετική νομοθεσία θεωρεί τα μέλη ΔΕΠ ως εργαζόμενους, οπότε δεν υπάρχει ιδιαίτερη μεταχείρισή τους σε ότι αφορά το δικαίωμα στις εφευρέσεις. Διατυπώνω όμως τα εξής ερωτήματα, που θεωρώ ότι θα πρέπει να απαντηθούν σε κάθε συγκεκριμένη περίπτωση εφεύρεσης, που πραγματοποιείται με τη συμμετοχή μέλους ΔΕΠ, όταν διερευνάται ποιός έχει δικαίωμα να καταθέσει αίτηση για απόκτηση Διπλώματος Ευρεσιτεχνίας: α)Έχουν τα μέλη ΔΕΠ συμβατική υποχρέωση να πραγματοποιούν εφευρέσεις και β) όταν τα μέλη ΔΕΠ πραγματοποιούν εφεύρεση στο αντικείμενο που θεραπεύουν, σε πιο βαθμό χρησιμοποιούν μέσα του εργοδότη τους;

10. Υπάρχει ΔΕ που να ισχύει σε όλα τα κράτη- μέλη της Ευρωπαϊκής Ένωσης;

Ο Κανονισμός με αριθ. 1257/2012 του Ευρωπαϊκού Κοινοβουλίου και του Συμβουλίου της 17ης Δεκεμβρίου 2012 για τη θέσπιση ενισχυμένης συνεργασίας στον τομέα της δημιουργίας ενιαίου καθεστώτος προστασίας των ευρεσιτεχνιών θεσπίζει το «Ευρωπαϊκό Δίπλωμα Ευρεσιτεχνίας με ενιαία ισχύ», δηλαδή ένα Ευρωπαϊκό Δίπλωμα Ευρεσιτεχνίας με ενιαία ισχύ στα συμμετέχοντα κράτη μέλη δυνάμει του κανονισμού. Όμως ο Κανονισμός δεν είναι ακόμη σε ισχύ και εκτιμάται ότι δεν θα τεθεί σε ισχύ πριν το τέλος του 2015. Επίσης, δεν είναι ακόμη προσδιορισμένη η γεωγραφική ισχύς του Διπλώματος (έως σήμερα δεν συμμετέχουν η Ιταλία και η Ισπανία ενώ η Πολωνία δεν έχει υπογράψει τη διακρατική συνθήκη για ένα διεθνές Δικαστήριο που θα είναι αρμόδιο για αγωγές προσβολής και ακύρωσης των Διπλωμάτων αυτών). Το Δίπλωμα θα προκύπτει από ένα Ευρωπαϊκό Δίπλωμα Ευρεσιτεχνίας, δηλαδή από το Δίπλωμα Ευρεσιτεχνίας που χορηγείται από το Ευρωπαϊκό Γραφείο Διπλωμάτων Ευρεσιτεχνίας, και θα εισάγεται σε έναν κοινό γεωγραφικό χώρο που θα αποτελείται από κράτη μέλη της Ευρωπαϊκής Ένωσης.

11. Γιατί χορηγούνται ΔΕ;

Οι κυριότεροι λόγοι είναι α) για να μπορεί να διευκολυνθεί η χορήγηση αδειών εκμετάλλευσης ή πώλησης / μεταβίβασης των δικαιωμάτων του κατόχου, και β) να εμποδίζει ο κάτοχος του διπλώματος την εκμετάλλευση της εφεύρεσης από τρίτους. Θεωρώ ότι ο κυριότερος λόγος για την απόκτηση Διπλωμάτων Ευρεσιτεχνίας από πανεπιστήμια και ερευνητικά κέντρα είναι η εκμετάλλευσή του, μέσω χορήγησης αδειών εκμετάλλευσης ή μεταβίβασης του διπλώματος.

12. Γιατί να αποκτήσω ένα ΔΕ; «Disclosure: too much too soon, too little too late?"

Σημαντικό ποσοστό αιτήσεων για χορήγηση Διπλώματος Ευρεσιτεχνίας, δεν καταλήγει ποτέ σε Δίπλωμα είτε γιατί η αίτηση απορρίπτεται ή γιατί ο καταθέτης κρίνει ότι δεν αξίζει τον κόπο και το κόστος να ολοκληρώσει τη διαδικασία χορήγησης και αποσύρει την αίτηση. Από τα Διπλώματα που χορηγούνται, κάποια

δεν ενεργοποιούνται ακόμη και όταν βρίσκονται σε ισχύ. Από τα διπλώματα που χρησιμοποιούνται ενεργά, η χρήση τους είναι κυρίως α) για να αποκλείσουν άλλα πρόσωπα από την εκμετάλλευση της εφεύρεσης και β) για τη χορήγηση άδειας εκμετάλλευσης ή τη μεταβίβαση του Διπλώματος. Ο καταθέτης και ο κάτοχος ενός Διπλώματος πρέπει να γνωρίζει, ότι η αίτηση πρέπει να περιγράφει την εφεύρεση με τέτοιο τρόπο, που να την καθιστά πραγματοποιήσιμη από κάποιο ειδικευμένο τεχνικό στην τεχνολογική περιοχή που αυτή αναφέρεται. Δηλαδή, η χορήγηση μονοπωλιακών δικαιωμάτων απαιτεί τη σαφή αποκάλυψη της εφεύρεσης στο κείμενο της αίτησης για χορήγηση Διπλώματος Ευρεσιτεχνίας.

13. Ποιο ποσοστό πατεντών τελικώς χρησιμοποιείται; Η πατέντα ως στοιχείο της στρατηγικής του μάρκετινγκ. Η πατέντα ως αμυντικό στοιχείο. Η πατέντα ως στοιχείο άντλησης εσόδων για μια ερευνητική ομάδα ή για μια επιχείρηση εντάσεως ερευνητικής γνώσης.

Ένα ποσοστό από τις αιτήσεις που κατατίθενται για χορήγηση Διπλώματος Ευρεσιτεχνίας, καταλήγουν σε Διπλώματα. Εξ αυτών ένα όχι μεγάλο ποσοστό εξαντλούν τη μέγιστη περίοδο ισχύ τους, που είναι 20 χρόνια, ενώ κάποια από αυτά αποτελούν αντικείμενο συναλλαγής - παραχώρησης αδειών εκμετάλλευσης, μεταβίβασης - ή δικαστικών διενέξεων. Η χρήση των Διπλωμάτων Ευρεσιτεχνίας από ερευνητικά κέντρα γίνεται ως επί το πλείστον για τη χορήγηση αδειών εκμετάλλευσης, την άντληση κεφαλαίου μέσω της μεταβίβασής της ή την άντληση επιχειρηματικών κεφαλαίων για την αξιοποίησή της από τους κατόχους των δικαιωμάτων της εφεύρεσης.

14. Ποιο είναι ενδεικτικά το κόστος προκειμένου να κατοχυρώσω;

Το κόστος κατοχύρωσης αφορά α) στα τέλη, που πληρώνονται στους αρμόδιους οργανισμούς, β) στην αμοιβή του πληρεξούσιου «patent attorney» που θα εκπροσωπεί τον καταθέτη στον αρμόδιο οργανισμό και θα συντάξει (πιθανά) τη σχετική αίτηση, γ) αμοιβές για μετάφραση της αίτησης και δ) έξοδα του καταθέτη, π.χ. ο χρόνος απασχόλησης που θα διατεθεί για την αίτηση. Τονίζεται ότι η εκπροσώπηση στους αρμόδιους Οργανισμούς γίνεται αποκλειστικά από ειδικούς πληρεξούσιους, που έχουν δικαίωμα εκπροσώπησης στον συγκεκριμένο Οργανισμό. Το συνολικό κόστος εξαρτάται από πολλούς παράγοντες. Το Ευρωπαϊκό Γραφείο Διπλωμάτων Ευρεσιτεχνίας έχει υπολογίσει ότι τα έξοδα 10 ετών για ένα Ευρωπαϊκό Δίπλωμα με ισχύ σε 6 κράτη μέλη του Ευρωπαϊκού Γραφείου ανέρχονται σε 32.000 Ευρώ. Σημειώνεται ότι τα έξοδα είναι ενδεικτικά και το Δίπλωμα, για το οποίο έγινε ο υπολογισμός είναι υποθετικό και έχει 18 σελίδες.

15. Τι γίνεται στο μεσοδιάστημα από την αίτηση στην κατοχύρωση;

Από την κατάθεση της αίτησης έως την τελική απόφαση μπορεί να μεσολαβήσουν αρκετά χρόνια. Στο διάστημα αυτό ο καταθέτης έχει τα δικαιώματα που παρέχει ένα

Δίπλωμα υπό την αίρεση ότι το Δίπλωμα θα χορηγηθεί. Η έκταση της προστασίας ορίζεται από τις αξιώσεις ως διατυπώνονται στο Δίπλωμα και όχι ως διατυπώνονται στην αίτηση. Ο καταθέτης μπορεί να καταθέσει αίτηση ασφαλιστικών μέτρων για να προστατευθεί έναντι παραβίασης των δικαιωμάτων του ενόσω εκκρεμεί η αίτηση ενώπιον του αρμόδιου Οργανισμού.

16. Τι πρέπει να κάνω για να ξεκινήσω τη συγγραφή μιας πατέντας;

Κάθε ασχολούμενος με Διπλώματα Ευρεσιτεχνίας έχει τη δική του μεθοδολογία. Προτείνω, να συντάξετε μια περιγραφή του αντικειμένου που εμπεριέχει την εφεύρεση, αν είναι δυνατόν αναφέροντας και παραλλαγές αυτού. Επίσης να ετοιμάσετε σχέδια που μπορεί να διευκολύνουν την κατανόηση. Σε κάθε περίπτωση έως την κατάθεση να μην αποκαλύψετε την εφεύρεσή σας ή κάτι σχετικό με αυτήν.

17. Με ποια κριτήρια αποφασίζω σε ποιες χώρες θα κατοχυρώσω;

Είναι σκόπιμο να κατατεθούν αιτήσεις για Δίπλωμα Ευρεσιτεχνίας σε χώρες που παράγονται ή καταναλώνονται προϊόντα ή εφαρμόζονται μέθοδοι που ενσωματώνουν την εφεύρεση ή σε χώρες που προβλέπεται ότι θα γίνουν τέτοιες ενέργειες.

18. Τι κάνω αν υποπέσει στην αντίληψή μου ότι κάποιος έχει παραβιάσει τα δικαιώματα διανοητικής ιδιοκτησίας;

Θα πρέπει να κοινοποιηθεί από δικηγόρο ότι θεωρείτε ότι οι πράξεις του παραβιάζουν τα δικαιώματα που παρέχονται από το Δίπλωμά σας ή την αίτησή σας (αναφέροντας τα στοιχεία της) και να του γνωστοποιηθεί η πρόθεσή σας να λάβετε κάθε μέτρο που προβλέπεται από τη νομοθεσία.

19. Η χορήγηση ενός διπλώματος ευρεσιτεχνίας είναι το τέλος της διαδρομής προστασίας;

Το Δίπλωμα Ευρεσιτεχνίας δίνει στον κάτοχό του το δικαίωμα να απαγορεύσει σε άλλους την εκμετάλλευση της εφεύρεσής του και ως εκ τούτου να χορηγεί άδειες εκμετάλλευσης. Επίσης, ο κάτοχος του Διπλώματος μπορεί να μεταβιβάσει το Δίπλωμα. Άρα, η απόκτηση ενός Διπλώματος αν δεν είναι η αρχή μιας διαδικασίας, σίγουρα δεν είναι το τέλος αυτής.

20. Εναλλακτικοί τρόποι κατοχύρωσης των IP. Σε ποιες περιπτώσεις ενδείκνυται ο καθένας;

Σήμερα οι πλέον διαδεδομένες μορφές διανοητικής ιδιοκτησίας, για τις οποίες υπάρχει νομοθεσία στην Ελλάδα είναι: α) οι εφευρέσεις, β) τα βιομηχανικά σχέδια και υποδείγματα, γ) τα σήματα, δ) οι τοπογραφίες ημιαγωγών, ε) η πνευματική

ιδιοκτησία και τα συγγενικά δικαιώματα και στ) οι γεωγραφικές ενδείξεις και ονομασίες προέλευσης.

21. Ειδικότερα, υπάρχουν διαφορές και ποιες μεταξύ της προστασίας που παρέχεται από ένα ΔΕ και από το δικαίωμα στο copyright;

Το Δίπλωμα Ευρεσιτεχνίας δίνει το αποκλειστικό δικαίωμα στον κάτοχό του να επιτρέπει την παραγωγή και οικονομική εκμετάλλευση της εφεύρεσης στην οποία αναφέρεται. Ο νόμος για την πνευματική ιδιοκτησία δίνει στον κάτοχο του δικαιώματος να απαγορεύει την αναπαραγωγή του έργου.

2. ΔΙΑΝΟΗΤΙΚΗ ΙΔΙΟΚΤΗΣΙΑ

2.1. Η διανοητική ιδιοκτησία – Intellectual Property

Ο όρος διανοητική ιδιοκτησία, που αποδίδει τον αγγλικό όρο «intellectual property», περιλαμβάνει τις νομοθεσίες σύμφωνα με τις οποίες, παραχωρούνται αποκλειστικά δικαιώματα εκμετάλλευσης στους δικαιούχους άυλων αγαθών, προϊόντων του ανθρώπινου νου.

Σήμερα οι πλέον διαδεδομένες μορφές διανοητικής ιδιοκτησίας, για τις οποίες υπάρχει νομοθεσία στην Ελλάδα είναι:

- Οι εφευρέσεις.
- Τα βιομηχανικά σχέδια και υποδείγματα.
- Τα σήματα.
- Οι τοπογραφίες ημιαγωγών.
- Η πνευματική ιδιοκτησία και τα συγγενικά δικαιώματα.
- Οι γεωγραφικές ενδείξεις και ονομασίες προέλευσης.

Όλες οι παραπάνω μορφές διανοητικής ιδιοκτησίας εκτός της πνευματικής ιδιοκτησίας και των συγγενικών δικαιωμάτων χαρακτηρίζονται ως μορφές της βιομηχανικής ιδιοκτησίας (industrial property) σύμφωνα με τον Παγκόσμιο Οργανισμό Διανοητικής Ιδιοκτησίας (World Intellectual Property Organization - WIPO). Ο όρος «πνευματική ιδιοκτησία και συγγενικά δικαιώματα» αποδίδει τον αγγλικό «copyright and related rights».

Στο πρώτο μέρος του οδηγού, παρουσιάζονται οι μορφές της βιομηχανικής και πνευματικής ιδιοκτησίας εκτός των εφευρέσεων, στις οποίες αφιερώνεται το δεύτερο μέρος. Οι αναφορές είναι σύμφωνες με την ελληνική νομοθεσία και με τα όσα ισχύουν ως επί το πλείστον διεθνώς. Στα ισχύοντα στη χώρα μας περιλαμβάνονται οι διεθνείς συνθήκες, στις οποίες η Ελλάδα έχει προσχωρήσει και οι κοινοτικοί κανονισμοί. Στις δύο τελευταίες ενότητες του πρώτου μέρους γίνεται μία σύντομη αναφορά στην προστασία των βάσεων δεδομένων και του λογισμικού με τη νομοθεσία για την πνευματική ιδιοκτησία - copyright.

2.2. Βιομηχανικά σχέδια και υποδείγματα – Industrial Designs

Σχέδιο ή υπόδειγμα είναι η εξωτερικά ορατή μορφή ενός προϊόντος ή μέρους αυτού, που απαρτίζεται από ένα σύνολο χαρακτηριστικών, ως γραμμές, περιγράμματα, σχήματα,

χρώματα κ.α. Ο όρος «υπόδειγμα» χρησιμοποιήθηκε αρχικά για να περιγράψει τρισδιάστατες διαπλάσεις και ό όρος «σχέδια» σχήματα δύο διαστάσεων. Το εθνικό νομικό πλαίσιο για την προστασία των βιομηχανικών σχεδίων και υποδειγμάτων τους είναι ο νόμος 2417/1996 και το προεδρικό διάταγμα 259/1997. Στις παραγράφους που ακολουθούν, χρησιμοποιείται ο όρος «σχέδιο» ως συντόμευση του όρου «βιομηχανικό σχέδιο και υπόδειγμα».

Ο δικαιούχος ενός σχεδίου που πληροί τις προϋποθέσεις της νομοθεσίας για να προστατεύεται, αποκτά το αποκλειστικό δικαίωμα να το χρησιμοποιεί και να απαγορεύει σε οποιονδήποτε τρίτο τη χρήση του σχεδίου, χωρίς τη συγκατάθεσή του. Η χρήση περιλαμβάνει τουλάχιστον την κατασκευή, προσφορά, διάθεση στην αγορά, εισαγωγή, εξαγωγή και αποθήκευση κάθε προϊόντος στο οποίο έχει ενσωματωθεί ή εφαρμοστεί το σχέδιο, που προστατεύεται. Επίσης, ο δικαιούχος προστατεύεται και έναντι σχεδίων ή υποδειγμάτων, που προκαλούν στον χρήστη όμοια εντύπωση με το σχέδιο του. Από την προστασία εξαιρείται η ιδιωτική χρήση για μη εμπορικούς σκοπούς, πράξεις που γίνονται για πειραματικούς ή ερευνητικούς σκοπούς και πράξεις αναπαραγωγής του σχεδίου για την παράθεση παραδειγμάτων ή στο πλαίσιο διδασκαλίας. Οι εξαιρέσεις ισχύουν εφόσον δεν αντίκεινται στα συναλλακτικά ήθη, δεν βλάπτουν αδικαιολόγητα τη συνήθη εκμετάλλευση του σχεδίου ή υποδείγματος και μνημονεύεται η πηγή.

Το αντικείμενο του δικαιώματος είναι το σχέδιο, που ενσωματώνεται σε ένα προϊόν παρά το προϊόν καθαυτό. Δηλαδή, η προστασία δεν επεκτείνεται στη χρήση και εκμετάλλευση ενός προϊόντος που έχει τα ίδια τεχνικά χαρακτηριστικά με το προϊόν που ενσωματώνει το προστατευόμενο σχέδιο, εφόσον το προϊόν δεν ενσωματώνει το σχέδιο αυτό. Σχέδια μπορούν να ενσωματώνονται, σχεδόν σε κάθε προϊόν, από σοκολάτες έως κινητά τηλέφωνα, από υφάσματα έως αυτοκίνητα. Παραδείγματα σχεδίων, ένα που προέρχεται από την αυτοκινητοβιομηχανία και ένα σχέδιο, που ενσωματώνεται σε μία βάση υποδοχής (docking station), παρουσιάζονται στα σχήματα που ακολουθούν (από την ηλεκτρονική βάση δεδομένων του Γραφείου Εναρμόνισης Εσωτερικής Αγοράς). Τονίζεται, ότι η προστασία του σχεδίου αφορά στην ορατή μορφή και δεν αφορά καθ' οιονδήποτε τρόπο στα τεχνικά χαρακτηριστικά.

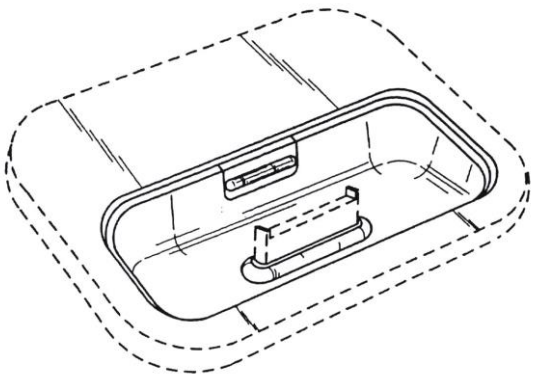

Η διάρκεια ισχύος του αποκλειστικού δικαιώματος χρήσης, διαφέρει ανά τον κόσμο και κυμαίνεται από 10 έως 25 έτη. Στην Ελλάδα η μέγιστη διάρκεια ισχύος είναι 25 έτη από την ημερομηνία κατάθεσης της αίτησης για καταχώριση του σχεδίου στην αρμόδια αρχή.

Διαδικασίες καταχώρησης βιομηχανικών σχεδίων και υποδειγμάτων

Στα περισσότερα κράτη του κόσμου, η προστασία ενός σχεδίου πραγματοποιείται με την καταχώρησή του στον αρμόδιο εθνικό ή υπερεθνικό οργανισμό. Στην Ελλάδα ο οργανισμός που έχει την αρμοδιότητα της καταχώρησης σχεδίων είναι ο Οργανισμός Βιομηχανικής Ιδιοκτησίας (Ο.Β.Ι.), που εκδίδει σχετικό «Πιστοποιητικό καταχώρησης βιομηχανικού σχεδίου και υποδείγματος». Η καταχώρηση του σχεδίου και η χορήγηση του πιστοποιητικού γίνεται μετά από κατάθεση αίτησης στον οργανισμό. Η αίτηση περιλαμβάνει αφενός τα στοιχεία του καταθέτη και του δημιουργού του σχεδίου και αφετέρου τον προσδιορισμό του αντικειμένου ή των αντικειμένων στα οποία το σχέδιο ή το υπόδειγμα προορίζεται να ενσωματωθεί. Επίσης, η αίτηση πρέπει απαραίτητα να περιλαμβάνει γραφική ή φωτογραφική παράσταση του σχεδίου, ενώ μπορεί ακόμα να περιέχει κατάλογο με τα προϊόντα στα οποία θα ενσωματωθεί ή επί των οποίων πρόκειται να εφαρμοσθεί το σχέδιο και σύντομη περιγραφή έως 100 λέξεις των χαρακτηριστικών στοιχείων του σχεδίου. Η περιγραφή αναφέρεται στα στοιχεία που χαρακτηρίζουν το σχέδιο και **δεν** αφορά σε τεχνικές λεπτομέρειες που σχετίζονται με την λειτουργία του αντικειμένου στο οποίο ενσωματώνονται. Μία αίτηση μπορεί να περιλάβει έως και 50 σχέδια εφόσον τα σχέδια πρόκειται να ενσωματωθούν σε προϊόντα που ανήκουν όλα στην ίδια υποκατηγορία[1] ή στο ίδιο σύνολο ή την ίδια σύνθεση στοιχείων.

Η καταχώρηση του σχεδίου και η χορήγηση του σχετικού πιστοποιητικού από τον Ο.Β.Ι. γίνεται μετά από την τυπική εξέταση της αίτησης και δεν εξαρτάται από την ικανοποίηση των ουσιαστικών προϋποθέσεων για την εκχώρηση των δικαιωμάτων. Δηλαδή, εφόσον η αίτηση πληροί τις απαιτούμενες τυπικές προϋποθέσεις, το πιστοποιητικό χορηγείται και ο κάτοχος του μπορεί να κάνει χρήση των δικαιωμάτων του. Αν κάποιος τρίτος θεωρήσει, ότι το σχέδιο δεν ικανοποιεί τις ουσιαστικές προϋποθέσεις του νόμου, που απαιτείται να συντρέχουν για την προστασία του, μπορεί να προσφύγει στο αρμόδιο δικαστήριο, το οποίο θα εξετάσει τους ισχυρισμούς του. Το δικαστήριο θα αποφασίσει τελικά αν το πιστοποιητικό θα εξακολουθήσει να ισχύει ή αν θα ακυρωθεί, αναδρομικά από την ημερομηνία χορήγησης του. Οι ουσιαστικές προϋποθέσεις για την ισχύ του πιστοποιητικού, αναφέρονται στην επόμενη παράγραφο. Η ισχύς ενός πιστοποιητικού καταχώρησης βιομηχανικού σχεδίου ή υποδείγματος προϋποθέτει επίσης και την πληρωμή τελών ανανέωσης. Για τα πιστοποιητικά που χορηγεί ο Ο.Β.Ι. τα τέλη πληρώνονται ανά 5ετία από την ημερομηνία κατάθεσης της σχετικής αίτησης.

[1] Σύμφωνα με τη διεθνή ταξινόμηση των βιομηχανικών σχεδίων και υποδειγμάτων, βλέπε http://www.wipo.int/classifications/locarno/en/ .

Εκτός από τους εθνικά σχέδια, για τα κράτη της Ευρωπαϊκής Ένωσης μπορεί να χορηγηθεί ένα πιστοποιητικό, που ισχύει ταυτόχρονα σε όλα τα κράτη της Ε.Ε. χωρίς να απαιτούνται διαδικασίες σε εθνικό επίπεδο. Το πιστοποιητικό αυτό χορηγείται από το Γραφείο Εναρμόνισης Εσωτερικής Αγοράς, που εδρεύει στο Alicante της Ισπανίας, μετά από ουσιαστική εξέταση της σχετικής αίτησης. Για τη διεθνή προστασία υπάρχει και η δυνατότητα χορήγησης διεθνούς πιστοποιητικού από τον WIPO[2], που ισχύει σε κράτη, μέλη της Συνθήκη της Χάγης, που αφορά τη διεθνή κατάθεση βιομηχανικών σχεδίων, και στην οποία το 2007 είχαν προσχωρήσει, 47 κράτη. Και το διεθνές πιστοποιητικό χορηγείται μετά από ουσιαστική εξέταση της σχετικής αίτησης.

Πληροφορίες για τη κατάθεση και τη διαδικασία καταχώρησης βιομηχανικών σχεδίων και υποδειγμάτων από τον Ο.Β.Ι., και κοινοτικών ή διεθνών σχεδίων, μπορούν να ανασυρθούν από τις ιστοσελίδες:
Για εθνικά σχέδια (Οργανισμός Βιομηχανικής Ιδιοκτησίας):
http://www.obi.gr/obi/?tabid=172
Για κοινοτικά σχέδια (Γραφείο Εναρμόνισης Εσωτερικής Αγοράς -OAMI)
http://oami.europa.eu/en/design/default.htm
Για διεθνή σχέδια (Παγκόσμιος Οργανισμός Διανοητικής Ιδιοκτησίας - WIPO)
http://www.wipo.int/designs/en/

Προϋποθέσεις απόκτησης του δικαιώματος

Σύμφωνα με την ισχύουσα εθνική νομοθεσία, ένα σχέδιο προστατεύεται αν είναι νέο και έχει ατομικό χαρακτήρα. Ένα σχέδιο θεωρείται νέο εάν, μέχρι το χρόνο της κατάθεσης της αίτησης για καταχώρηση δεν έχει διατεθεί στο κοινό κανένα πανομοιότυπο σχέδιο, δηλαδή σχέδιο με χαρακτηριστικά που διαφοροποιούνται μόνον ως προς επουσιώδεις λεπτομέρειες. Επίσης ένα σχέδιο θεωρείται ότι έχει ατομικό χαρακτήρα αν η όλη εντύπωση που προκαλεί στον ενημερωμένο χρήστη διαφέρει από εκείνη που προκαλείται στον ίδιο χρήστη από οποιοδήποτε άλλο σχέδιο το οποίο έχει καταστεί προσιτό στο κοινό, δηλαδή από οποιοδήποτε σχέδιο, που έχει δημοσιευθεί, εκτεθεί, κυκλοφορήσει ή γνωστοποιηθεί καθ' οιονδήποτε τρόπο, πριν από την ημερομηνία κατάθεσης της αίτησης για καταχώρηση. Όμως σύμφωνα με κοινοτική νομοθετική ρύθμιση – Οδηγία 98/71/ΕC – σχέδιο που κυκλοφορεί έως ένα χρόνο πριν την κατάθεση της σχετική αίτησης δεν μπορεί να χρησιμοποιηθεί εναντίον του σχεδίου της αίτησης, εφόσον κυκλοφόρησε από τον καταθέτη. Η περίοδος του ενός έτους, ονομάζεται περίοδος χάριτος - grace period.

[2] World Intellectual Property Organization, Παγκόσμιος Οργανισμός Διανοητικής Ιδιοκτησίας.

Δικαιούχοι

Σύμφωνα με την εθνική νομοθεσία, δικαίωμα καταχώρισης σχεδίου ή υποδείγματος έχει ο δημιουργός ή ο καθολικός ή ειδικός διάδοχός του. Αν δύο ή περισσότεροι δημιούργησαν ένα σχέδιο ή υπόδειγμα με κοινή δημιουργική προσπάθεια και εφόσον δεν υπάρχει διαφορετική συμφωνία, το δικαίωμα στο σχέδιο ή υπόδειγμα ανήκει σε όλους εξ αδιαιρέτου κατά ίσα μέρη. Κάθε συνδικαιούχος μπορεί να μεταβιβάζει ελεύθερα το μερίδιό του και να επιμελείται την προστασία του κοινού καταχωρημένου σχεδίου ή υποδείγματος. Στην περίπτωση, που δύο ή περισσότεροι δημιούργησαν ουσιωδώς όμοια σχέδια ή υποδείγματα ανεξάρτητα ο ένας από τον άλλο, το δικαίωμα ανήκει σ' εκείνον που κατέθεσε πρώτος την αίτηση για καταχώριση σχεδίου ή υποδείγματος.

Στην περίπτωση που το σχέδιο ή υπόδειγμα δημιουργήθηκε από εργαζόμενο εφαρμόζονται ανάλογα οι παράγραφοι 4, 5, 6 και 7, του άρθρου 6 του ν. 1733/1987 (ΦΕΚ, 171, Α'), δηλαδή των σχετικών διατάξεων, που διέπουν τις εφευρέσεις και που παρουσιάζονται εκτενώς στην επόμενη ενότητα.

Πολλά από τα σχέδια που δημιουργούνται τα τελευταία χρόνια, είναι αποτέλεσμα χρήσης λογισμικού σε υπολογιστές και το ερώτημα που ανακύπτει είναι, ποιος είναι ο δημιουργός του σχεδίου. Σύμφωνα με τη βρετανική νομοθεσία, στην περίπτωση αυτή, ο δημιουργός είναι αυτός που ανέλαβε τις απαραίτητες διαδικασίες για τη δημιουργία του σχεδίου, δηλαδή όποιος δημιούργησε το σχέδιο χρησιμοποιώντας το λογισμικό.

2.3. Σήματα - Trade marks

Σήμα θωρείται κάθε σημείο, ικανό να διακρίνει τα προϊόντα ή τις υπηρεσίες ενός προσώπου - φυσικού ή επιχείρησης - από εκείνα άλλων προσώπων. Σήματα μπορούν να είναι λέξεις, ονόματα φυσικών ή νομικών προσώπων, ψευδώνυμα, απεικονίσεις, σχέδια, γράμματα, αριθμοί, ήχοι, σχήματα προϊόντων ή συσκευασίες αυτών. Το σήμα διευκολύνει τους καταναλωτές να επιλέγουν τα προϊόντα ή τις υπηρεσίες που χαρακτηρίζονται από αυτά, και εμποδίζει τον αθέμιτο ανταγωνισμό προκαλώντας σύγχυση των καταναλωτών με απομιμήσεις προϊόντων, που συνήθως είναι σχετικά χαμηλότερης ποιότητας.

Τα σήματα συγχέονται πολλές φορές με τις εμπορικές επωνυμίες. Οι επωνυμίες όμως χαρακτηρίζουν την επιχείρηση, ενώ τα σήματα συγκεκριμένα προϊόντα ή υπηρεσίες. Μία επιχείρηση μπορεί να χρησιμοποιεί περισσότερα από ένα σήματα, με τα οποία να είναι γνωστά διαφορετικά προϊόντα της. Η αρμόδια αρχή στην Ελλάδα για την καταχώρηση εθνικού σήματος είναι η Διεύθυνση Εμπορικής και Βιομηχανικής Ιδιοκτησίας του Γενικής Γραμματείας Εμπορίου του Υπουργείου Ανάπτυξης και Ανταγωνιστικότητας

(http://gge.gov.gr/?page_id=1260), ενώ μητρώα επωνυμιών επιχειρήσεων τηρούνται από τα επιμελητήρια.
Ο κάτοχος του σήματος έχει το αποκλειστικό δικαίωμα χρήσης του για το χαρακτηρισμό των προϊόντων ή των υπηρεσιών, καθώς και το αποκλειστικό δικαίωμα χορήγησης αδειών εκμετάλλευσης του σε τρίτους. Η περίοδος ισχύος ενός σήματος μπορεί να επεκτείνεται συνεχώς έναντι πληρωμής τελών ανανέωσης.

Για τα πανεπιστήμια και γενικότερα τους ερευνητικούς φορείς, η κατοχύρωση δικαιωμάτων μέσω σημάτων αποτελεί μόνο ένα συμπληρωματικό μέσο προστασίας της διανοητικής τους ιδιοκτησίας στην περίπτωση που το πανεπιστήμιο θέλει να προχωρήσει στην εμπορική εκμετάλλευση καινοτομιών, ως π.χ. μέσω ενός τεχνοβλαστού. Χαρακτηριστικό παράδειγμα είναι η περίπτωση του αναψυκτικού Gatorade. Το αναψυκτικό ήταν εφεύρεση τεσσάρων ερευνητών του πανεπιστημίου της Φλόριντας το 1965. Παρασκευάστηκε αρχικά για την ομάδα ποδοσφαίρου Gators του πανεπιστημίου, από την οποία πήρε και το όνομα. Ένας από τους εφευρέτες – ερευνητές συμφώνησε με την εταιρεία Stokely-Van Camp, Inc. να αξιοποιήσει εμπορικά την εφεύρεση του για την οποία του είχε χορηγηθεί δίπλωμα ευρεσιτεχνίας. Το 1973 οι εφευρέτες και η εταιρεία συμφώνησαν με το πανεπιστήμιο, που αξίωνε δικαιώματα στην εφεύρεση. Έκτοτε το Πανεπιστήμιο της Φλόριντας έχει εισπράξει περισσότερα από 80 εκατομμύρια δολάρια για το Gatorade, ως δικαιώματα εκμετάλλευσης, που το Πανεπιστήμιο επένδυσε σε ερευνητικά προγράμματα διαφορετικών επιστημονικών πεδίων. Το αμερικάνικο δίπλωμα ευρεσιτεχνίας έχει ήδη λήξει άλλα το σήμα Gatorade παραμένει σε ισχύ και παράγει εισόδημα για το Πανεπιστήμιο.

2.4. Τοπογραφίες προϊόντων ημιαγωγών – Semiconductors

Τοπογραφία ενός προϊόντος ημιαγωγών θεωρείται μια σειρά συναφών εικόνων, όποιος και αν είναι ο τρόπος με τον οποίο είναι καθορισμένες ή κωδικοποιημένες, που αναπαριστούν την τρισδιάστατη διάταξη των στρωμάτων από τα οποία αποτελείται ένα προϊόν ημιαγωγών, με κάθε εικόνα να περιλαμβάνει τη διάταξη ή τμήμα της διάταξης μιας επιφάνειας του προϊόντος ημιαγωγών σε οποιοδήποτε στάδιο παραγωγής του. Ως “προϊόν ημιαγωγών” είναι η τελική ή ενδιάμεση μορφή κάθε προϊόντος το οποίο:
αποτελείται από στρώμα υλικού που περιλαμβάνει ένα στρώμα ημιαγωγού υλικού,
έχει ένα ή περισσότερα στρώματα αποτελούμενα από αγωγό, μονωτικό ή ημιαγωγό υλικό, και διευθετημένα σύμφωνα με προκαθορισμένη τρισδιάστατη διάταξη, και
έχει προορισμό να εκτελεί ηλεκτρονικές λειτουργίες είτε αποκλειστικά είτε μαζί με άλλες λειτουργίες.

Το κόστος ανάπτυξης ενός ημιαγωγού είναι πολύ μεγάλο συγκρινόμενο με το άμεσο κόστος παραγωγής του και αντιγραφής του και ως εκ τούτου η προστασία του

τοπογραφίας από αντιγραφή αποτελεί σημαντικό στοιχείο για την προστασία των επενδύσεων, που πραγματοποιούνται για την ανάπτυξη του.

Το νομοθετικό πλαίσιο της προστασίας των τοπογραφιών προϊόντων ημιαγωγών στην Ελλάδα ρυθμίζεται με το προεδρικό διάταγμα 45/1991, ως τροποποιήθηκε από το ΠΔ. 415/1995. Τα νομοθετήματα αυτά ενσωματώνουν την σχετική κοινοτική οδηγία 87/54/ΕΟΚ.

Η εθνική νομοθεσία προβλέπει ότι οι τοπογραφίες προϊόντων ημιαγωγών προστατεύονται εφόσον έχουν καταχωρηθεί στον Ο.Β.Ι. Το πιστοποιητικό καταχώρισης έχει ισχύ δέκα ετών και χορηγείται από τον Ο.Β.Ι. μετά από αίτηση του δικαιούχου.

Προϋπόθεση για την προστασία της τοπογραφίας είναι να αποτελεί προϊόν διανοητικής προσπάθειας του δημιουργού της και η οποία δεν είναι αποτέλεσμα αντιγραφής ή κοινοτοπία στη βιομηχανία ημιαγωγών. Σύμφωνα με την ισχύουσα νομοθεσία, η προστασία δεν επεκτείνεται στις αρχές, στις διαδικασίες, στα συστήματα, στην τεχνική ή στις κωδικοποιημένες πληροφορίες που είναι ενσωματωμένες στην τοπογραφία.

Πληροφορίες για τη κατάθεση και τη διαδικασία καταχώρησης μίας τοπογραφίας προϊόντων ημιαγωγών μπορούν να ανασυρθούν από τις ιστοσελίδες του Ο.Β.Ι. στη διεύθυνση: www.obi.gr.

2.5. Πνευματική ιδιοκτησία - Copyright

Το δίκαιο της πνευματικής ιδιοκτησίας προστατεύει πρωτότυπα λογοτεχνικά, καλλιτεχνικά και επιστημονικά πνευματικά δημιουργήματα με οποιαδήποτε μορφή, όπως επίσης και έργα ψηφιακής τεχνολογίας, βάσεις δεδομένων και πολυμέσα. Ως έργο θεωρείται «κάθε πρωτότυπο δημιούργημα λόγου τέχνης ή επιστήμης, που εκφράζεται με οποιαδήποτε μορφή.» Ο νόμος απαριθμεί ενδεικτικά αυτά που θεωρεί ως έργα, ωστόσο η απαρίθμηση αυτή δεν είναι αποκλειστική. Ως έργα νοούνται επίσης οι μεταφράσεις, διασκευές, προσαρμογές έργων, καθώς και οι συλλογές έργων ή απλών στοιχείων, όπως εγκυκλοπαίδειες, ανθολογίες ή βάσεις δεδομένων, εφόσον η επιλογή ή η διευθέτηση του περιεχομένου τους είναι πρωτότυπη. Η ρύθμιση της πνευματικής ιδιοκτησίας και των συγγενικών δικαιωμάτων στην Ελλάδα γίνεται με τον νόμο 2121/1993.

Το έργο, για να τύχει προστασίας, προϋποθέτει ατομικότητα και ενσωμάτωση σε αισθητό υπόστρωμα (συνήθως υλικό). Πρέπει να σημειωθεί ότι αυτό που προστατεύεται είναι η μορφή, η έκφραση και όχι η ιδέα ή η πληροφορία καθαυτή. Δηλαδή, δύο έργα που στηρίζονται σε παρεμφερείς ή και ίδιες ιδέες, διαφέρουν σύμφωνα με το νόμο για την προστασία της πνευματικής ιδιοκτησίας εφόσον η μορφή τους διαφέρει, κατά τρόπο

που δεν μπορεί να θεωρηθεί ότι το ένα είναι αντιγραφή του άλλου. Επί παραδείγματι, αν δύο προγραμματιστές, αναπτύξουν ανεξάρτητα ο ένας από τον άλλον, κώδικες, για να υλοποιήσουν τον ίδιο αλγόριθμο, ο ένας κώδικας δεν θεωρείται αντιγραφή του άλλου, σύμφωνα με την νομοθεσία για την πνευματική ιδιοκτησία.

Η πνευματική ιδιοκτησία απαρτίζεται από δύο αποκλειστικά και απόλυτα δικαιώματα, το δικαίωμα της εκμετάλλευσης του έργου (περιουσιακό δικαίωμα) και το δικαίωμα της προστασίας του προσωπικού δεσμού του δημιουργού προς αυτό (ηθικό δικαίωμα), το οποίο είναι αμεταβίβαστο. Η απόκτηση των δικαιωμάτων από τον δημιουργό πραγματοποιείται με την δημιουργία του έργου και δεν απαιτούνται διαδικασίες ενώπιον αρχής, ως συμβαίνει επί παραδείγματι με τις εφευρέσεις. Οι δημιουργοί πνευματικών έργων μπορούν να αναθέτουν τη διαχείριση και προστασία των περιουσιακών τους δικαιωμάτων σε Οργανισμούς Συλλογικής Διαχείρισης Δικαιωμάτων, τους οποίους εποπτεύει ο Οργανισμός Πνευματικής Ιδιοκτησίας (Ο.Π.Ι.).

Η πνευματική ιδιοκτησία διαρκεί όσο η ζωή του δημιουργού και εβδομήντα χρόνια από το θάνατό του.

Το 1997 ψηφίστηκε νόμος, στον οποίο περιλαμβάνεται άρθρο για έργα πνευματικής ιδιοκτησίας (όχι για τις εφευρέσεις) που πραγματοποιούνται από απασχολούμενους στο δημόσιο. Με βάση τη ρύθμιση αυτή «το περιουσιακό δικαίωμα επί των έργων που δημιουργήθηκαν από τους απασχολούμενους με οποιαδήποτε σχέση εργασίας στο Δημόσιο ή Ν.Π.Δ.Δ. σε εκτέλεση του υπηρεσιακού τους καθήκοντος μεταβιβάζονται αυτοδικαίως στον εργοδότη, εκτός αν υπάρχει αντίθετη συμφωνία». Η ρύθμιση έχει ενσωματωθεί στον άρθρο 8 του νόμου 2121/1993.

2.6. Ονομασίες προέλευσης και γεωγραφικές ενδείξεις

Σύμφωνα με την κοινοτική νομοθεσία η «ονομασία προέλευσης» είναι το όνομα μιας περιοχής, ενός συγκεκριμένου τόπου ή, σε εξαιρετικές περιπτώσεις, μιας χώρας, το οποίο χρησιμοποιείται στην περιγραφή ενός γεωργικού προϊόντος ή ενός τροφίμου, που κατάγεται από αυτή την περιοχή, το συγκεκριμένο τόπο ή τη χώρα αυτή και του οποίου η ποιότητα ή τα χαρακτηριστικά οφείλονται κυρίως ή αποκλειστικά στο γεωγραφικό περιβάλλον που περιλαμβάνει τους φυσικούς και ανθρώπινους παράγοντες και του οποίου η παραγωγή, η μεταποίηση και η επεξεργασία λαμβάνουν χώρα στην οριοθετημένη γεωγραφική περιοχή. «Γεωγραφική ένδειξη» είναι το όνομα μιας περιοχής, ενός συγκεκριμένου τόπου ή, σε εξαιρετικές περιπτώσεις, μιας χώρας, το οποίο χρησιμοποιείται στην περιγραφή ενός γεωργικού προϊόντος ή ενός τροφίμου, που κατάγεται από την περιοχή αυτή, το συγκεκριμένο τόπο ή τη χώρα αυτή, του οποίου μια συγκεκριμένη ποιότητα, η φήμη ή άλλο χαρακτηριστικό μπορούν να αποδοθούν στη

γεωγραφική αυτή καταγωγή και του οποίου η παραγωγή ή/και η μεταποίηση ή/και η επεξεργασία πραγματοποιούνται στην οριοθετημένη γεωγραφική περιοχή.

Εφόσον μία ένδειξη καταχωρηθεί στο κοινοτικό μητρώο ως προστατευόμενη ονομασία προέλευσης «ΠΟΠ» ή προστατευόμενη γεωγραφική ένδειξη «ΠΓΕ», δεν μπορεί να αναγράφεται παρά μόνον στα γεωργικά προϊόντα και τα τρόφιμα που συμφωνούν με τη σχετική νομοθεσία[3].

Στην Ελλάδα ο έλεγχος και η πιστοποίηση των Προϊόντων Ονομασίας Προέλευσης και των Προϊόντων Γεωγραφικής Ένδειξης, έχει ανατεθεί, σύμφωνα με την κοινή υπουργική απόφαση 282303/12.01.04, στον Οργανισμό Πιστοποίησης και Επίβλεψης Γεωργικών Προϊόντων (www.agrocert.gr). Στον ΟΠΕΓΕΠ τηρείται Μητρώο Δικαιούχων Χρήσης Ενδείξεων ΠΟΠ και ΠΓΕ στο οποίο καταχωρούνται τα στοιχεία και η έδρα του δικαιούχου, το είδος και η ονομασία του γεωργικού προϊόντος ή τροφίμου, η κατηγορία ΠΟΠ ή ΠΓΕ και η ημερομηνία έγκρισης, ανανέωσης ή και ανάκλησης του δικαιώματος χρήσης των εν λόγω ενδείξεων. Το 2008 αναφερόταν στον διαδικτυακό τόπο του οργανισμού, ότι έχουν αναγνωρισθεί, σύμφωνα με την κοινοτική νομοθεσία, 61 ελληνικά προϊόντα Προστατευόμενης Ονομασίας Προέλευσης και 23 προϊόντα Προστατευόμενης Γεωγραφικής Ένδειξης. Τα προϊόντα αυτά είναι ελαιόλαδα, επιτραπέζιες ελιές, τυριά, μέλι, φρούτα, λαχανικά, σιτηρά, προϊόντα αρτοποιίας και ζαχαροπλαστικής, αλιεύματα και σχετικά προϊόντα, άλλα προϊόντα ζωικής προέλευσης, γόμες-φυσικές ρητίνες, αιθέρια έλαια κ.α.

2.7. Βάσεις δεδομένων

Ως βάση δεδομένων νοείται η συλλογή δεδομένων έργων ή άλλου υλικού, τα οποία έχουν διευθετηθεί και αποθηκευτεί και με προσιτά ηλεκτρονικά μέσα καθώς και το υλικό που είναι αναγκαίο για τη λειτουργία της (π.χ. λεξικό, ευρετήριο κ.α.). Προϋπόθεση προστασίας για τα έργα ψηφιακής τεχνολογίας και τις βάσεις δεδομένων είναι η πρωτοτυπία ως προς την επιλογή και τη διαρρύθμιση του περιεχομένου τους (άρθρο 2 παρ.2 ν.2121/1993). Σύμφωνα με την Οδηγία 96/9/ΕΟΚ για τη νομική προστασία ψηφιακών βάσεων δεδομένων, που έχει ενσωματωθεί στο εθνικό δίκαιο με τον νόμο 2121/1993, ο δικαιούχος έχει το sui generis δικαίωμα απαγόρευσης της χωρίς άδεια εξαγωγής και επαναχρησιμοποίησης του περιεχομένου της, ανεξάρτητα εάν η συγκεκριμένη βάση δεδομένων είναι άξια προστασίας με δικαίωμα πνευματικής ιδιοκτησίας.

[3] κανονισμός (ΕΚ) αριθ. 1151/2012 του Ευρωπαϊκού Κοινοβουλίου και του Συμβουλίου, της 21ης Νοεμβρίου 2012, για τα συστήματα ποιότητας των γεωργικών προϊόντων και τροφίμων.

2.8. Λογισμικό

Τα προγράμματα ηλεκτρονικών υπολογιστών καθώς και το προπαρασκευαστικό υλικό του σχεδιασμού τους ως έργα λόγου, προστατεύονται με δικαιώματα πνευματικής ιδιοκτησίας, εφόσον είναι πρωτότυπα, σύμφωνα με τις αρχές που θέσπισε η κοινοτική Οδηγία 91/250 και στις οποίες προσαρμόστηκε η ελληνική νομοθεσία (άρθρο 2 παρ.3 του ν.2121/1993). Με τη νομοθεσία για την πνευματική ιδιοκτησία προστατεύονται τα προγράμματα των Η/Υ από αντιγραφή, ενώ η προστασία δεν καλύπτει τους αλγόριθμους και γενικότερα τις ιδέες και τις αρχές, στις οποίες βασίζεται οποιοδήποτε στοιχείο προγράμματος ηλεκτρονικού υπολογιστή, περιλαμβανομένων και εκείνων στις οποίες βασίζονται τα συστήματα διασύνδεσής του. Η προστασία των εφευρέσεων, που εμπεριέχουν λογισμικό ή εφευρέσεων, που εφαρμόζονται σε ηλεκτρονικό υπολογιστή – computer implemented inventions – παρουσιάζεται στην επόμενη ενότητα, που αναφέρεται στην προστασία των εφευρέσεων.

3. ΕΦΕΥΡΕΣΕΙΣ

3.1. Το δίπλωμα ευρεσιτεχνίας

Τα δικαιώματα σε μία εφεύρεση κατοχυρώνονται μέσω ενός διπλώματος ευρεσιτεχνίας (ΔΕ). Το δίπλωμα ευρεσιτεχνίας είναι ένας τίτλος ιδιοκτησίας, που χορηγείται από μία εξουσιοδοτημένη εθνική ή διεθνή αρχή, μετά από υποβολή σχετικής αίτησης από τον δικαιούχο. Το δίπλωμα αφενός περιγράφει πλήρως την εφεύρεση στην οποία αναφέρεται, αφετέρου δίνει στους κατόχους του το αποκλειστικό δικαίωμα να απαγορεύουν, χωρίς τη συγκατάθεση τους, την εκμετάλλευση της εφεύρεσης σε συγκεκριμένο γεωγραφικό χώρο για όσο χρόνο το δίπλωμα βρίσκεται εν ισχύ. Ο χρόνος ισχύος ενός διπλώματος είναι 20 έτη από την ημερομηνία κατάθεσης της σχετικής αίτησης[4]. Στη διάρκεια ισχύος του διπλώματος οι κάτοχοι του μπορούν:

- εφόσον η εφεύρεση είναι προϊόν, να απαγορεύουν σε τρίτους στους οποίους δεν έχουν παραχωρήσει σχετικά δικαιώματα, τη χρήση, παραγωγή, πώληση, εισαγωγή και γενικότερα την οικονομική εκμετάλλευση του προϊόντος,

- εφόσον η εφεύρεση είναι μέθοδος, να απαγορεύουν σε τρίτους στους οποίους δεν έχουν παραχωρήσει σχετικά δικαιώματα, τη χρήση της μεθόδου και τη χρήση, παραγωγή, πώληση, εισαγωγή και γενικότερα την οικονομική εκμετάλλευση των προϊόντων που παράγονται άμεσα, χρησιμοποιώντας τη μέθοδο αυτή.

Οι κάτοχοι των διπλωμάτων ευρεσιτεχνίας δικαιούνται να μεταβιβάζουν τους τίτλους που κατέχουν και να παραχωρούν αποκλειστικά ή μη αποκλειστικά δικαιώματα εκμετάλλευσης των. Όπως προαναφέρθηκε, τα δικαιώματα εκτός από περιορισμένη χρονική διάρκεια, μπορούν να ασκηθούν σε συγκεκριμένο γεωγραφικό χώρο, δηλαδή οι κάτοχοι ΔΕ μπορούν να ασκήσουν τα δικαιώματα αυτά, στο κράτος στο οποίο ισχύει το δίπλωμα.

Αρμόδια αρχή στην Ελλάδα για τη χορήγηση ΔΕ είναι ο Οργανισμός Βιομηχανικής Ιδιοκτησίας (Ο.Β.Ι.). Το ΔΕ δηλαδή, που χορηγείται από τον Ο.Β.Ι. ισχύει μόνο στην Ελλάδα, ως και το δίπλωμα που χορηγείται π.χ. από το αντίστοιχη αρχή της Γαλλίας ισχύει μόνο στην Γαλλία. Μέχρι σήμερα δεν υπάρχει «κοινοτικό δίπλωμα», δηλαδή ένα ενιαίο δίπλωμα ευρεσιτεχνίας που να έχει ισχύ σε όλες τις χώρες τις ευρωπαϊκής ένωσης. Σημειώνεται, ότι οι σχετικές διαβουλεύσεις στα όργανα της Ευρωπαϊκής

[4] Οι κάτοχοι ΔΕ που αφορούν φάρμακα και φυτοφάρμακα μπορούν να ζητήσουν τη χορήγηση «συμπληρωματικού πιστοποιητικού προστασίας», με το οποίο επεκτείνουν τα μονοπωλιακά δικαιώματα από 20 σε 25 χρόνια.

Ένωσης έχουν καταλήξει σε δύο κανονισμούς[5,6] για Ευρωπαϊκό δίπλωμα ευρεσιτεχνίας με ενιαία ισχύ σε κράτη μέλη[7], που θα ισχύει σε όλα τα κράτη μέλη της Ευρωπαϊκής Ένωσης εκτός της Ισπανίας και της Ιταλίας, και μία πρόταση νομοθετικής ρύθμισης για το δικαιοδοτικό σύστημα για τις διαφορές που αφορούν τα διπλώματα με ενιαία ισχύ[8]. Οι κανονισμοί θα τεθούν σε ισχύ, το νωρίτερο στα μέσα του 2015, εφόσον τα κοινοβούλια των κρατών μελών υιοθετήσουν τη νομοθετική ρύθμιση για το δικαιοδοτικό σύστημα.

Ο νόμος, που ρυθμίζει στην Ελλάδα τα σχετικά με την προστασία των εφευρέσεων μέσω διπλωμάτων ευρεσιτεχνίας είναι ο 1733/87, με τον οποίο ιδρύθηκε ο Οργανισμός Βιομηχανικής Ιδιοκτησίας. Πριν από την ίδρυση του οργανισμού, οι εφευρέσεις ήταν στην δικαιοδοσία του τότε Υπουργείου Βιομηχανίας. Ο νόμος 1733/87 αναφέρει και τις προϋποθέσεις για τη χορήγηση διπλωμάτων ευρεσιτεχνίας και πιστοποιητικών υποδείγματος χρησιμότητας από τον Ο.Β.Ι. καθώς επίσης και τις προϋποθέσεις για την ισχύ τους.

Ένας τίτλος, παρεμφερής του διπλώματος ευρεσιτεχνίας, που προβλέπεται από την ελληνική αλλά και άλλες εθνικές νομοθεσίες, είναι τα πιστοποιητικά υποδείγματος χρησιμότητας (ΠΥΧ). Οι προϋποθέσεις χορήγησης των ΠΥΧ διαφοροποιούνται από αυτές χορήγησης ΔΕ, και η διάρκεια ισχύος τους είναι 7 χρόνια.

Εκτός του νόμου 1733/87 η Ελλάδα έχει κυρώσει και τέσσερεις σημαντικότατες διεθνείς συμβάσεις που ρυθμίζουν διεθνώς τα σχετικά με την προστασία των εφευρέσεων:
α) η Σύμβαση των Παρισίων (Paris Convention), με την οποία εισάγεται το δικαίωμα στην «προτεραιότητα»,
β) η Σύμβαση για τα Ευρωπαϊκά Διπλώματα Ευρεσιτεχνίας (European Patent Convention), με βάση την οποία ιδρύθηκε ο Ευρωπαϊκός Οργανισμός για τα Διπλώματα Ευρεσιτεχνίας,
γ) η Συνθήκη Συνεργασίας για τα Διπλώματα Ευρεσιτεχνίας (Patent Cooperation Treaty) με βάση την οποία, είναι δυνατή η κατάθεση διεθνούς αίτησης για χορήγηση διπλώματος ευρεσιτεχνίας και

[5] REGULATION (EU) No 1257/2012 OF THE EUROPEAN PARLIAMENT AND OF THE COUNCIL of 17 December 2012 implementing enhanced cooperation in the area of the creation of unitary patent protection - Κανονισμός του Ευρωπαϊκού Κοινοβουλίου και του Συμβουλίου για τη θέσπιση ενισχυμένης συνεργασίας στον τομέα της δημιουργίας ενιαίου καθεστώτος προστασίας των ευρεσιτεχνιών.
[6] COUNCIL REGULATION (EU) No 1260/2012 of 17 December 2012 implementing enhanced cooperation in the area of the creation of unitary patent protection with regard to the applicable translation arrangements - Κανονισμός του Συμβουλίου για τη θέσπιση ενισχυμένης συνεργασίας στον τομέα της δημιουργίας ενιαίου καθεστώτος προστασίας των ευρεσιτεχνιών σε σχέση με τις εφαρμοστέες μεταφραστικές ρυθμίσεις.
[7] "European patent with unitary effect".
[8] Agreement on a Unified Patent Court.

δ) τα TRIPS – Trade Related Intellectual Property Aspects – που θέτουν το πλαίσιο και τους κανόνες, με τους οποίους πρέπει να συμφωνούν οι εθνικές νομοθεσίες που αφορούν τα ΔΕ αλλά και γενικότερα τη διανοητική ιδιοκτησία.

Στη συνέχεια παρουσιάζονται οι τρόποι απόκτησης ΔΕ και οι σχετικές προϋποθέσεις, δίνοντας έμφαση σε θέματα, που απασχολούν ιδιαίτερα τους ασχολούμενους με τη έρευνα σε Ανώτατα Εκπαιδευτικά Ιδρύματα και ερευνητικά κέντρα. Για λεπτομερή αναφορά στις διαδικασίες χορήγησης οι ενδιαφερόμενοι παραπέμπονται στις ιστοσελίδες των αρμοδίων οργανισμών.

3.2. Προϋποθέσεις χορήγησης διπλώματος ευρεσιτεχνίας

Νέο – εφευρετικό βήμα – βιομηχανική εφαρμογή – στάθμη της τεχνικής

Σύμφωνα με τα ισχύοντα διεθνώς, διπλώματα ευρεσιτεχνίας χορηγούνται για εφευρέσεις που είναι νέες, εμπεριέχουν εφευρετικό βήμα και επιδέχονται βιομηχανικής εφαρμογής. Από την παραπάνω ρύθμιση, προκύπτει ότι βασική προϋπόθεση για χορήγηση ΔΕ είναι καταρχήν να υπάρχει εφεύρεση. Ο όρος εφεύρεση δεν χρησιμοποιείται στο δίκαιο βιομηχανικής ιδιοκτησίας για να περιγράψει την ικανή συνθήκη για την χορήγηση ΔΕ, αλλά για να ορίσει μία αναγκαία προϋπόθεση της χορήγησης. Επίσης η νομοθεσία δεν περιέχει ορισμό του όρου «εφεύρεση», αλλά εμμέσως εφεύρεση θεωρείται ως η λύση ενός τεχνικού προβλήματος. Δηλαδή η αναφορά σε εφεύρεση παραπέμπει στην ύπαρξη τεχνικών χαρακτηριστικών, σε αντίθεση π.χ. με αισθητικά χαρακτηριστικά ή μαθηματικούς κανόνες.

Οι νομικές προϋποθέσεις, που αφορούν την πρωτοτυπία μίας εφεύρεσης, δηλαδή αυτό που ευρέως γίνεται κατανοητό όταν χρησιμοποιείται ο όρος «εφεύρεση», είναι η εφεύρεση να είναι νέα και να εμπεριέχει εφευρετικό βήμα – η ελληνική σχετική νομοθεσία χρησιμοποιεί τον όρο «εφευρετική δραστηριότητα». Παρεμφερείς διατάξεις υπάρχουν σε όλες τις εθνικές νομοθεσίες.

Η προϋπόθεση της βιομηχανικής εφαρμοσιμότητας ικανοποιείται, όταν η εφεύρεση τυγχάνει εφαρμογής σε οιονδήποτε βιομηχανικό κλάδο συμπεριλαμβανομένης και της αγροτικής βιομηχανίας. Η «βιομηχανία», ερμηνεύεται στην περίπτωση αυτή ευρέως και περιλαμβάνει δραστηριότητες τεχνικού χαρακτήρα, που δεν εμπλέκουν κατ' ανάγκη τη χρήση μηχανήματος ή την παραγωγή υλικών προϊόντων. Η προϋπόθεση όμως αυτή αποκλείει επί παραδείγματι, τη χορήγηση ΔΕ για αισθητικές δημιουργίες, που ούτως ή άλλως δεν θεωρούνται εφευρέσεις. Άλλο παράδειγμα εφεύρεσης που δεν μπορεί να τύχει βιομηχανικής εφαρμογής είναι ένα αεικίνητο, που ως γνωστό αντίκειται στους νόμους της φυσικής.

Στις παραγράφους, που ακολουθούν γίνεται μία αναφορά στο «νέο» και το «εφευρετικό βήμα», που απαιτούνται για τη χορήγηση διπλώματος ευρεσιτεχνίας:

Το νέο και το εφευρετικό βήμα μίας εφεύρεσης κρίνονται, λαμβάνοντας υπόψη ότι ήταν γνωστό κατά την ημερομηνία κατάθεσης της σχετικής αίτησης για χορήγηση ΔΕ, ή άλλως τη στάθμη της τεχνικής[9]. Νέα θεωρείται μία εφεύρεση αν δεν είναι γνωστή από τη στάθμη της τεχνικής και μία εφεύρεση εμπεριέχει εφευρετικό βήμα όταν δεν μπορεί να θεωρηθεί ως ένας προφανής συνδυασμός γνώσεων που ανήκουν σε αυτή.

Η στάθμη της τεχνικής έχει παγκόσμιο και απόλυτο χαρακτήρα, και περιλαμβάνει κάθε τι, το οποίο ήταν δημοσιοποιημένο πριν από την ημερομηνία κατάθεσης της αίτησης, **ανεξάρτητα** από

- πως έγινε δημοσιοποίηση της πληροφορίας αυτής,
  που έγινε,
- αν ο ενδιαφερόμενος τη γνώριζε ή όχι,
- αν η δημοσιοποίηση έγινε από τον ίδιο τον καταθέτη της αίτησης για τη χορήγηση του διπλώματος ευρεσιτεχνίας ή τον εφευρέτη.

Συμπεριλαμβάνονται, δηλαδή στη στάθμη της τεχνικής, έγγραφα, προφορικές ανακοινώσεις, δηλώσεις ακόμη και συζητήσεις, σελίδες του διαδικτύου, διαφημιστικά φυλλάδια και εγχειρίδια χρήσης, τα οποία έχουν δημοσιοποιηθεί πριν την ημερομηνία κατάθεσης, και τα οποία θα μπορούσε να γνωρίζει ο ενδιαφερόμενος. Στην περίπτωση που κάποια πληροφορία είναι εμπιστευτική, είναι βάσιμος ο ισχυρισμός, ότι δεν είναι δημοσιοποιημένη. Όμως το βάρος της απόδειξης της εμπιστευτικότητας της πληροφορίας έχει συνήθως ο καταθέτης για χορήγηση ΔΕ ή ο κάτοχος αυτού. **Από τα παραπάνω καθίσταται σαφές ότι μια δημοσίευση σε επιστημονικό περιοδικό ή ανακοίνωση σε συνέδριο που είναι προγενέστερη από την κατάθεση μίας αίτησης, μπορεί να χρησιμοποιηθούν εναντίον της, ανεξάρτητα αν ο συγγραφέας της επιστημονικής δημοσίευσης και καταθέτης της αίτησης είναι το ίδιο πρόσωπο.** Ένα συχνό ερώτημα είναι αν οι υποβολές επιστημονικών άρθρων σε επιστημονικά περιοδικά με κρίση, ανήκουν, πριν από τη δημοσίευση τους στη στάθμη της τεχνικής. Έστω δηλαδή, ότι ένας ερευνητής υπέβαλε σε επιστημονικό περιοδικό ένα άρθρο προς δημοσίευση στις 13 Φεβρουαρίου του 2014 και κατέθεσε μία αίτηση για χορήγηση Διπλώματος Ευρεσιτεχνίας στις 23 Φεβρουαρίου του ίδιου μήνα. Με αυτά τα δεδομένα γεννάται το ερώτημα: αποτελεί το άρθρο στάθμη της τεχνικής για την εφεύρεση της αίτησης; Η γνώμη του συντάκτη του παρόντος κειμένου είναι, ότι εφόσον το άρθρο υποβλήθηκε, ως συνηθίζεται, χωρίς να υπάρχει γραπτή συμφωνία με σαφείς

[9] State of the art

όρους εμπιστευτικότητας, ότι αποκαλύπτεται στο άρθρο μπορεί να χρησιμοποιηθεί για να αποδειχθεί ότι η εφεύρεση, στην οποία αναφέρεται η σχετική αίτηση, δεν είναι νέα ή δεν εμπεριέχει εφευρετικό βήμα.

Αξιώσεις

Η αίτηση για χορήγηση ενός διπλώματος ευρεσιτεχνίας συνοδεύεται από ένα κείμενο, που περιγράφει πλήρως της εφεύρεση και ορίζει το αντικείμενο της προστασίας. Το κείμενο περιλαμβάνει α) τις αξιώσεις, στις οποίες ορίζεται η εφεύρεση, β) την περιγραφή ενός τουλάχιστον τρόπου υλοποίησης της εφεύρεσης, γ) σχέδια, εφόσον κρίνεται σκόπιμο και δ) μία περίληψη, που χρησιμοποιείται για να διευκολύνει την τεχνολογική πληροφόρηση. Ο ενδιαφερόμενος για σύνταξη αίτησης, μπορεί να αναζητήσει τις σχετικές οδηγίες στους διαδικτυακούς τόπους των αρμοδίων εθνικών ή υπερεθνικών φορέων. Στις παραγράφους που ακολουθούν γίνεται αναφορά στις «αξιώσεις», από τις οποίες εξαρτάται το εύρος της προστασίας, που παρέχει ένα ΔΕ.

Οι αξιώσεις, οι οποίες υπάρχουν σε κάθε δίπλωμα, ορίζουν σαφώς τα απαραίτητα χαρακτηριστικά τα οποία πρέπει να έχει κατ' ελάχιστο ένα αντικείμενο, είτε αυτό είναι υλικό αντικείμενο ή μέθοδος, για να εμπίπτει στην προστασία, που παρέχει το δίπλωμα. Στην περίπτωση δηλαδή, που εξετάζεται αν ένα αντικείμενο παραβιάζει ένα δίπλωμα ευρεσιτεχνίας, εξετάζεται αν το αντικείμενο αυτό έχει όλα τα χαρακτηριστικά, που αναφέρονται στις αξιώσεις. Για να ισχύει ένα δίπλωμα θα πρέπει η εφεύρεση ως ορίζεται στις αξιώσεις να πληροί τις προαναφερθείσες προϋποθέσεις, δηλαδή να είναι νέα και να εμπεριέχει εφευρετικό βήμα.

Η τελική διατύπωση των αξιώσεων ενός διπλώματος, αποτελεί αντικείμενο της «διαπραγμάτευσης» μεταξύ της αρχής που χορηγεί τα διπλώματα και του καταθέτη της αίτησης για χορήγηση ΔΕ[10], που πραγματοποιείται κατά τη διάρκεια της εξέτασής της. Αν εκ των υστέρων διαπιστωθεί, ότι ένα δίπλωμα, που έχει χορηγηθεί, δεν πληροί τις προϋποθέσεις αυτές, τότε οι αξιώσεις μπορούν να τροποποιηθούν κατάλληλα, έτσι ώστε να περιοριστεί το εύρος της προστασίας. Στην περίπτωση δε, που κριθεί ότι η εφεύρεση δεν είναι νέα και εφευρετική, το δίπλωμα κηρύσσεται άκυρο εξ ολοκλήρου. Για την ακύρωση του διπλώματος ή τον περιορισμό του εύρους προστασίας που παρέχει, μπορεί να γίνει προσφυγή από τον ενδιαφερόμενο, μετά τη χορήγηση του, ακόμα και μετά τη λήξη της ισχύος του, καταρχήν στην αρχή που το χορήγησε και αν ο ενδιαφερόμενος δεν ικανοποιηθεί στα αρμόδια δικαστήρια.

[10] Για τα ισχύοντα στην Ελλάδα, βλέπε επόμενη παράγραφο 3.5

Η νομοθεσία, και οι διαδικασίες που αφορούν τη χορήγηση και ακύρωση διπλωμάτων ευρεσιτεχνίας διαφέρουν σε κάθε κράτος, αλλά οι βασικές αρχές, που παρουσιάστηκαν παραμένουν στην πλειονότητα τους οι ίδιες.

3.3. Εξαιρέσεις από τη χορήγηση διπλωμάτων ευρεσιτεχνίας

Αναγκαία προϋπόθεση για τη χορήγηση διπλώματος ευρεσιτεχνίας είναι να υπάρχει εφεύρεση, που ως προαναφέρθηκε είναι μία δημιουργία με τεχνικό χαρακτήρα. Σε αντίθεση με τις εφευρέσεις:

- οι ανακαλύψεις, οι επιστημονικές θεωρίες και οι μαθηματικές μέθοδοι,
- οι αισθητικές δημιουργίες,

τα σχέδια, οι κανόνες και οι μέθοδοι για την άσκηση πνευματικών δραστηριοτήτων, για παιχνίδια και για την άσκηση οικονομικών δραστηριοτήτων,
τα προγράμματα ηλεκτρονικών υπολογιστών,
η παρουσίαση πληροφοριών,
δεν χαρακτηρίζονται ως εφευρέσεις και δεν είναι επιδεκτικές διπλωμάτων ευρεσιτεχνίας.

Επίσης, σύμφωνα με το εθνικό και κοινοτικό δίκαιο, δεν χορηγούνται ΔΕ α) για διαγνωστικές μεθόδους του ανθρώπινου σώματος ή του σώματος των ζώων καθώς επίσης και για μεθόδους χειρουργικής και θεραπευτικής αγωγής του ανθρώπινου σώματος ή του σώματος των ζώων, και β) για ποικιλίες φυτών ή είδη ζώων ή οι βιολογικές μέθοδοι παραγωγής τους. Στην εξαίρεση αυτή δεν συμπεριλαμβάνονται μικροβιολογικές μέθοδοι ή προϊόντα, που παράγονται με αυτές τις μεθόδους και οι οποίες μπορούν να κατοχυρωθούν με ΔΕ. Τέλος δεν χορηγούνται ΔΕ για εφευρέσεις, των οποίων η δημοσίευση αντίκειται στη δημόσια τάξη ή στα χρηστά ήθη, και.

Οι παραπάνω εξαιρέσεις επιδέχονται ερμηνείας. Ως παράδειγμα αναφέρεται η περίπτωση των προγραμμάτων ηλεκτρονικών υπολογιστών, για τα οποία ναι μεν δεν χορηγούνται ΔΕ, όμως χορηγούνται διπλώματα για εφευρέσεις που εμπεριέχουν λογισμικό ή για εφευρέσεις, που εφαρμόζονται σε ηλεκτρονικό υπολογιστή[11]. Για το λόγο αυτό, εφίσταται η προσοχή των ερευνητών, που ακόμη και αν καταρχήν θεωρούν ότι έχουν πραγματοποιήσει μία εφεύρεση που εμπίπτει στις εξαιρέσεις, θα πρέπει να εξετάσουν με προσοχή αν πράγματι η εφεύρεση αυτή είναι ή όχι επιδεκτική ΔΕ.

[11] Computer Implemented Inventions

3.4. Δημοσίευση αιτήσεων για χορήγηση διπλώματος ευρεσιτεχνίας και δημοσίευση διπλωμάτων

Η διαδικασία χορήγησης ενός ΔΕ ξεκινά με μία αίτηση προς ένα αρμόδιο εθνικό ή διεθνή οργανισμό, που κατατίθεται από τον ενδιαφερόμενο(ους) καταθέτη(ες). Η πρώτη αίτηση η οποία αφορά την εφεύρεση, δημοσιοποιείται από τον οργανισμό στον οποίο κατατέθηκε 18 μήνες μετά την ημερομηνία κατάθεσης. Στο διάστημα αυτό των 18 μηνών, η σχετική αίτηση δεν δημοσιοποιείται εκτός από δύο περιπτώσεις: α) αν ζητηθεί ρητά από τους καταθέτες, και β) αν χορηγηθεί εν τω μεταξύ το ΔΕ μετά από αίτημα των καταθετών.

Σημειώνεται ότι αν μετά την πρώτη αίτηση ακολουθήσει μία δεύτερη αίτηση στον ίδιο ή άλλο οργανισμό για την ίδια εφεύρεση, κάνοντας επίκληση του δικαιώματος «προτεραιότητας»[12], η μεταγενέστερη αίτηση δημοσιοποιείται 18 μήνες μετά την ημερομηνία κατάθεσης της αρχικής αίτησης.

Εκτός από τη δημοσίευση της αίτησης για χορήγηση ΔΕ, οι αρμόδιες αρχές δημοσιεύουν και το δίπλωμα, εφόσον αυτό χορηγηθεί. Το δημοσιευμένο δίπλωμα, μπορεί να διαφέρει από τη δημοσιευμένη αίτηση, επειδή κατά τη διάρκεια της εξέτασης, μπορεί να έχουν πραγματοποιηθεί τροποποιήσεις στην περιγραφή της εφεύρεσης και των αξιώσεων. Το εύρος της προστασίας, ορίζεται από τις αξιώσεις, ως αυτές εμφανίζονται στο ΔΕ, αφού βάσει αυτών των αξιώσεων χορηγήθηκε το δίπλωμα. Πρέπει όμως να σημειωθεί ότι το δημοσιευμένο δίπλωμα, που έπεται χρονικά της δημοσίευσης της αίτησης, δεν μπορεί να περιλαμβάνει νέα στοιχεία για την εφεύρεση, γιατί βασική ρύθμιση στο δίκαιο των εφευρέσεων είναι ότι δεν επιτρέπεται η προσθήκη νέων στοιχείων για μία εφεύρεση μετά την κατάθεση της σχετικής αίτησης για χορήγηση ΔΕ.

3.5. Διαδικασίες χορήγησης διπλώματος ευρεσιτεχνίας από τον ΟΒΙ

Στην Ελλάδα αρμόδιος φορέας για τη χορήγηση εθνικών διπλωμάτων ευρεσιτεχνίας, δηλαδή διπλωμάτων, που ισχύουν στη χώρα μας, είναι ο Οργανισμός Βιομηχανικής Ιδιοκτησίας (Ο.Β.Ι.). Η χορήγηση των εθνικών διπλωμάτων από τον Ο.Β.Ι. γίνεται στο τέλος μίας διαδικασίας, που ξεκινά με την κατάθεση αίτησης για χορήγηση ΔΕ από τον ή τους δικαιούχους/καταθέτες.

Μετά από την προκαταρκτική εξέταση της αίτησης, κατά την οποία ελέγχονται κατά κύριο λόγο αν πληρούνται κάποιες τυπικές προϋποθέσεις, και εφόσον η αίτηση δεν αφορά εφεύρεση που εξαιρείται από χορήγηση ΔΕ, ο Οργανισμός συντάσσει την «έκθεση έρευνας», δηλαδή μία αναφορά που περιλαμβάνει κάθε έγγραφο, που είναι σχετικό και μπορεί να αμφισβητήσει το νέο της εφεύρεσης ή να χρησιμοποιηθεί για να

[12] Για το δικαίωμα στην προτεραιότητα, βλέπε παράγραφο 2.10

αποδειχθεί ότι η εφεύρεση δεν έχει το απαιτούμενο εφευρετικό βήμα. Δηλαδή, η έκθεση έρευνας περιλαμβάνει τη «στάθμη της τεχνικής» για την υπό εξέταση εφεύρεση. Τα έγγραφα αυτά ανασύρονται μετά από έρευνα σε διεθνείς βάσεις δεδομένων, που διενεργούν οι εξεταστές του Οργανισμού. Αν ο/οι καταθέτης/ες επιθυμούν, μπορεί να ζητήσει/ουν να συνταχθεί και μία «Αιτιολογημένη γραπτή γνώμη» στην οποία αναφέρονται γιατί τα έγγραφα της έκθεσης έρευνας σχετίζονται με την υπό εξέταση εφεύρεση.
Όμως, η χορήγηση του διπλώματος από τον Ο.Β.Ι. δεν εξαρτάται από τα αποτελέσματα της έκθεσης έρευνας. Δηλαδή το δίπλωμα χορηγείται ακόμη και στην περίπτωση που η εφεύρεση είναι γνωστή από τα έγγραφα που αναφέρονται στην έκθεση έρευνας, και επαφίεται στην κρίση του κατόχου του διπλώματος αν και πως θα κάνει χρήση των δικαιωμάτων που του παρέχει το δίπλωμα. Η ακύρωση ενός διπλώματος, αποτελεί αποκλειστική αρμοδιότητα των πολιτικών δικαστηρίων, στα οποία μπορεί να προσφύγει όποιος έχει έννομο συμφέρον.

Το τέλος κατάθεσης μίας αίτησης χορήγησης διπλώματος ευρεσιτεχνίας στον Ο.Β.Ι. ανέρχεται τον Ιανουάριο του 2013 σε 50 €. Ο καταθέτης πληρώνει επίσης τέλος σύνταξης έκθεσης έρευνας ή έκθεσης έρευνας συνοδευόμενης από αιτιολογημένη γνώμη, που ανέρχεται σε 300 € ή 800 € αντίστοιχα και τέλος χορήγησης, που ανέρχεται σε 150 €. Για τη διατήρηση του διπλώματος σε ισχύ καταβάλλονται τα ετήσια τέλη ανανέωσης που ξεκινούν από το 3ο έτος προστασίας έως για το 20ο έτος προστασίας. Τα ετήσια τέλη αυξάνονται προοδευτικά με το έτος προστασία και ενδεικτικά αναφέρεται ότι το τέλος τρίτου έτους είναι 20 €, του δέκατου 190 € και του εικοστού 1.100 €. Για τα δύο πρώτα έτη προστασίας, τα ετήσια τέλη είναι μηδενικά.

Οδηγίες για τη σύνταξη αίτησης για χορήγηση διπλώματος ευρεσιτεχνίας και πιστοποιητικού υποδείγματος χρησιμότητας, καθώς επίσης και κατάλογο τελών και πληροφορίες για τον τρόπο πληρωμής τους και έντυπα αιτήσεων υπάρχουν στις ιστοσελίδες του OBI (www.obi.gr).

3.6. Δικαιούχοι διπλωμάτων ευρεσιτεχνίας κατά το ελληνικό νομοθετικό σύστημα[13]

Η σύλληψη της εφευρετικής ιδέας και η πραγματοποίηση της εφεύρεσης γεννούν το δικαίωμα πάνω στην εφεύρεση. Το δικαίωμα πάνω στην εφεύρεση, όπως όλα τα δικαιώματα πάνω στα προϊόντα της διάνοιας, του πνεύματος, είναι σύνθετο και αναλύεται σε περιουσιακές και μη περιουσιακές (ηθικές) εξουσίες. Οι ηθικές εξουσίες του δικαιώματος είναι εκείνες που αφορούν στην προσωπικότητα του εφευρέτη. Οι

[13] Το κείμενο βασίστηκε σε ομιλία της δικηγόρου του Ο.Β.Ι. Θεοδώρας Σιμιτσή, στην ημερίδα με θέμα «Κατοχύρωση Ευρεσιτεχνιών και Βιοτεχνολογία», που πραγματοποιήθηκε στο Ηράκλειο της Κρήτης στις 29 Μαΐου 2002

περιουσιακές εξουσίες επί της εφεύρεσης είναι αυτές, που αφορούν στην οικονομική εκμετάλλευση του αντικειμένου της εφεύρεσης.

Με την πραγματοποίηση της εφεύρεσης, ο εφευρέτης αποκτά το δικαίωμα να καταθέσει αίτηση για χορήγηση ΔΕ, και μέσω αυτού να αποκτήσει το αποκλειστικό δικαίωμα εκμετάλλευσης της εφεύρεσης, που προβλέπει ο νόμος. Το αποκλειστικό αυτό δικαίωμα χορηγείται από το κράτος (στην χώρα μας μέσω του Οργανισμού Βιομηχανικής Ιδιοκτησίας). Ο εφευρέτης υποβάλλει στον Ο.Β.Ι. την αίτηση για χορήγηση διπλώματος ευρεσιτεχνίας και μετά την ολοκλήρωση της διαδικασίας θα του απονεμηθεί το δίπλωμα ευρεσιτεχνίας. Με τον τρόπο αυτό, το δικαίωμα πάνω στην εφεύρεση, δηλαδή το δικαίωμα στην κατάθεση αίτησης για χορήγηση ΔΕ, γίνεται δικαίωμα πάνω στην ευρεσιτεχνία.

Υπάρχει δηλαδή η εξής διάκριση:
α) Το δικαίωμα στην εφεύρεση, που δημιουργείται από την πραγματοποίηση της εφεύρεσης, και
β) Το δικαίωμα στην ευρεσιτεχνία, που δημιουργείται από τη χορήγηση του διπλώματος ευρεσιτεχνίας από τον Ο.Β.Ι.

Και τα δύο δικαιώματα έχουν, σύμφωνα με τα όσα παραπάνω αναφέρθηκαν, το ηθικό και το περιουσιακό τους κομμάτι. Το ηθικό δικαίωμα πάνω στην εφεύρεση και στην ευρεσιτεχνία ανήκουν σε κάθε περίπτωση στον εφευρέτη ή στους εφευρέτες, στα φυσικά πρόσωπα, τα οποία συνέλαβαν την εφεύρεση και την πραγματοποίησαν. Σε κάθε περίπτωση το όνομα του εφευρέτη ή εφευρετών αναφέρεται στο ΔΕ και ο εφευρέτης έχει το δικαίωμα να απαιτήσει από το κάτοχο του διπλώματος να τον αναγνωρίσει ως εφευρέτη.

Τα πράγματα όμως δεν είναι τόσο απλά σε ότι αφορά το περιουσιακό κομμάτι του δικαιώματος στην εφεύρεση και στην ευρεσιτεχνία. Ποιος είναι ο φορέας των δικαιωμάτων αυτών; Σε ποιόν ανήκει το περιουσιακό δικαίωμα πάνω στο προϊόν του πνεύματος, το οποίο θα κατοχυρωθεί ενδεχομένως με κάποιο δίπλωμα ευρεσιτεχνίας;

Στο δίκαιο των εφευρέσεων γίνεται διάκριση μεταξύ του «εφευρέτη», δηλαδή αυτού που πραγματοποίησε την εφεύρεση και του «καταθέτη», δηλαδή αυτού που κατέθεσε αίτηση για χορήγηση ΔΕ και στον οποίον θα χορηγηθεί το δίπλωμα, εκτός αν εν τω μεταξύ έχει μεταβιβάσει τα σχετικά δικαιώματα του. Η διάκριση αυτή αποτυπώνεται και στα έντυπα αιτήσεων του Ο.Β.Ι. για χορήγηση ΔΕ, όπου υπάρχουν οι ενδείξεις «Καταθέτης» και «Εφευρέτης». Στη διαδικασία χορήγησης ενός διπλώματος ευρεσιτεχνίας, οι ηθικές εξουσίες, με κεντρική αυτήν του δικαιώματος αναγραφής του ονόματος, ανήκουν στον φερόμενο ως «εφευρέτη», ενώ οι περιουσιακές στο φερόμενο ως «καταθέτη» της

αίτησης για χορήγηση ΔΕ. Τη χορήγηση του διπλώματος ζητά ο καταθέτης και το δίπλωμα που θα χορηγηθεί ανήκει στον καταθέτη, που θα έχει το δικαίωμα των αποφάσεων σχετικά με την οικονομική εκμετάλλευσή του.

Ποιος, όμως έχει το περιουσιακό δικαίωμα πάνω σε μιαν εφεύρεση, ποιος δηλαδή, έχει το δικαίωμα να καταθέσει αίτηση για τη χορήγηση ενός διπλώματος ευρεσιτεχνίας;
Η απάντηση είναι εύκολη, για την περίπτωση του εφευρέτη εκείνου, που μόνος του με δικά του υλικά κι οικονομικά μέσα κατόρθωσε να φτάσει στη γέννηση της εφευρετικής ιδέας, να κινήσει τη διαδικασία χορήγησης ενός διπλώματος ευρεσιτεχνίας και ν' αποκτήσει τη νομική κατοχύρωση της εφεύρεσής του με ένα δίπλωμα ευρεσιτεχνίας.

Ο εφευρέτης αυτός θα είναι και ο μοναδικός καταθέτης της αίτησης για τη χορήγηση διπλώματος ευρεσιτεχνίας, ο εφευρέτης αυτός μόνος του θα έχει το δικαίωμα να αποφασίζει εάν, πως και ποιος θα προβεί στην οικονομική εκμετάλλευση του αντικειμένου του διπλώματος. Μπορεί να εκμεταλλευτεί την εφεύρεση του ο ίδιος ή να παραχωρήσει άδεια εκμετάλλευσής της σε άλλους ή να τη μεταβιβάσει στο σύνολο ή μερικά σε κάποιον τρίτο. Αυτή είναι η απλούστερη μορφή γέννησης μιας εφευρετικής ιδέας κι απόκτησης ενός διπλώματος ευρεσιτεχνίας.

Το μοντέλο όμως του μοναχικού εφευρέτη δε συναντάται συχνά στη σημερινή εποχή. Η εφευρετική δραστηριότητα δεν αποτελεί συνήθως ατομική υπόθεση. Η έρευνα στους διάφορους τομείς της τεχνολογίας προϋποθέτει χρηματοδότηση από φορείς, κρατικούς ή ιδιωτικούς, ερευνητικούς ή κερδοσκοπικούς. Ερευνητικά κέντρα, πολυεθνικές εταιρείες, πανεπιστήμια βρίσκονται στις επάλξεις της έρευνας και στηρίζουν υλικοτεχνικά την εφευρετική δραστηριότητα. Δίκαιο συνεπώς είναι να ανταμείβεται η συνεισφορά των φορέων αυτών στην επίτευξη της εφεύρεσης. Επί πλέον είναι συχνό το φαινόμενο της συνεργασίας περισσότερων ερευνητών, της ίδιας ή διαφορετικής ειδικότητας, σε ερευνητικά προγράμματα, τα οποία καταλήγουν στην επίτευξη εφευρετικής ιδέας. Στην περίπτωση αυτή, δίκαιο είναι να ανταμείβεται το σύνολο των εφευρετών. Για τον προσδιορισμό του κομματιού της πίτας των δικαιωμάτων, που έχει το κάθε εμπλεκόμενο με την εφεύρεση μέρος, θα πρέπει να ληφθούν υπ' όψη οι σχέσεις των φορέων αυτών με τους ερευνητές, των φορέων μεταξύ τους, αλλά και των εφευρετών μεταξύ τους.

Ρυθμίσεις για εφευρέσεις που πραγματοποιήθηκαν από περισσότερους του ενός εφευρέτη και για εφευρέσεις εργαζομένων, υπάρχουν στο άρθρο 6 του νόμου 1733/1987.

Σύμφωνα με τις ρυθμίσεις αυτές, αν εφευρέτες έχουν συνεργαστεί μεταξύ τους, χωρίς χρηματοδότηση και αυτόνομα για την επίτευξη μιας εφεύρεσης, οι εφευρέτες αυτοί είναι ελεύθεροι να συμφωνήσουν μεταξύ τους, τον τρόπο με τον οποίο θα διαχειριστούν το

δικαίωμα πάνω στην εφεύρεσή τους. Μπορούν ν' αποφασίσουν να μοιράσουν το περιουσιακό τους δικαίωμα σε μερίδια ανάλογα με τη συμβολή του καθενός στην επίτευξη της εφεύρεσης ή να συστήσουν και εταιρεία με σκοπό την εκμετάλλευση της εφεύρεσης αυτής. Σε περίπτωση που περισσότεροι πραγματοποίησαν την εφεύρεση από κοινού και δεν υπάρχει άλλη συμφωνία, το δικαίωμα πάνω στην εφεύρεση ανήκει, σύμφωνα με το νόμο (άρθρο 6, παρ.2), σε όλους εξ αδιαιρέτου, δηλαδή θα έχουν όλοι ίσα μερίδια πάνω σε αυτό.

Τι ισχύει όμως στην περίπτωση, που οι εφευρέσεις πραγματοποιούνται από έναν ή περισσότερους εργαζόμενους στα πλαίσια της εργασίας τους; Σε ποιόν ανήκει το δικαίωμα κατάθεσης της αίτησης του διπλώματος ευρεσιτεχνίας και ποιος είναι αυτός που θα έχει το δικαίωμα εκμετάλλευσής του; Το θέμα του καθορισμού των δικαιωμάτων των εργαζομένων γενικότερα αποτελεί έναν από τους πιο ευαίσθητους τομείς που το δίκαιο καλείται να ρυθμίσει.

Ο ελληνικός νόμος για τα διπλώματα ευρεσιτεχνίας θέλησε να προστατεύσει τόσο τον εργαζόμενο, ο οποίος καταφέρνει να πραγματοποιήσει μιαν εφεύρεση, αλλά παράλληλα να εξασφαλίσει και στον εργοδότη μια δίκαιη ανταμοιβή για τη συνεισφορά του στην πραγματοποίηση της εφεύρεσης. Σύμφωνα με την ισχύουσα νομοθεσία, οι εφευρέσεις που πραγματοποιούνται από εργαζομένους διακρίνονται σε:

- ελεύθερες εφευρέσεις,
- υπηρεσιακές εφευρέσεις,
- εξαρτημένες εφευρέσεις.

Σύμφωνα με το νόμο (άρθρο 6 παρ.4), ο κανόνας είναι ότι η εφεύρεση που πραγματοποιείται από εργαζόμενο ανήκει σ' αυτόν, είναι δηλαδή ελεύθερη εφεύρεση, εκτός εάν πρόκειται για υπηρεσιακή εφεύρεση, οπότε ανήκει εξ ολοκλήρου στον εργοδότη, είτε για εξαρτημένη, στην οποία δημιουργείται μια εκ του νόμου κοινωνία δικαιώματος στην εφεύρεση, η οποία ανήκει κατά ποσοστό 40% στον εργοδότη και κατά 60% στον εργαζόμενο.

Η υπηρεσιακή εφεύρεση

«Υπηρεσιακή εφεύρεση είναι το προϊόν συμβατικής σχέσης εργαζόμενου με εργοδότη για την ανάπτυξη εφευρετικής δράσης». Υπηρεσιακή είναι δηλαδή η εφεύρεση που πραγματοποιείται στα πλαίσια υποχρέωσης του εργαζόμενου. Για να χαρακτηρισθεί η εφεύρεση ως υπηρεσιακή, θα πρέπει αυτό να προκύπτει από τη σύμβαση μεταξύ εργοδότη και εργαζόμενου. Όταν ο εργαζόμενος έχει προσληφθεί με την υποχρέωση να αναπτύξει εφευρετική δραστηριότητα, η εφεύρεση που θα προκύψει από τη δραστηριότητα αυτή θα είναι υπηρεσιακή. Αλλά ακόμα κι όταν η υποχρέωση αυτή της εφευρετικής δραστηριότητας δεν αναφέρεται ρητά στη σύμβαση εργασίας, μπορεί να

προκύπτει από τις αρχές της καλής πίστης. Ποιες είναι οι προϋποθέσεις για να χαρακτηρισθεί μια εφεύρεση ως υπηρεσιακή; Πρέπει να υπάρχει ενεργός σύμβαση εργασίας. Είναι αδιάφορο εάν η σύμβαση αφορά εξαρτημένη εργασία ή σύμβαση παροχής ανεξάρτητων υπηρεσιών και εάν η σύμβαση αυτή είναι έγκυρη ή όχι (αρκεί η ύπαρξη σχέση εργασίας). Είναι επίσης αδιάφορο εάν η σύμβαση είναι δημοσίου ή ιδιωτικού δικαίου. Τέλος, είναι αδιάφορο εάν η εφεύρεση πραγματοποιήθηκε εντός ή εκτός ωραρίου εργασίας.

Για τις υπηρεσιακές εφευρέσεις ισχύει, ότι:

- Η εφεύρεση ανήκει εκ του νόμου στον εργοδότη. Δηλαδή το δικαίωμα κατάθεσης για ΔΕ έχει ο εργοδότης.
- Ο εργαζόμενος εφευρέτης διατηρεί το δικαίωμα να κατονομάζεται ως εφευρέτης.
- Εάν η εφεύρεση είναι ιδιαίτερα επωφελής για τον εργοδότη, ο εφευρέτης δικαιούται μια πρόσθετη εύλογη αμοιβή.

Εξαρτημένη εφεύρεση

«Εξαρτημένη» είναι η εφεύρεση που πραγματοποιείται από εργαζόμενο με τη χρήση υλικών, μέσων ή πληροφοριών της επιχείρησης στην οποία εργάζεται. Στην ουσία, η εφεύρεση αυτή αποτελεί αποτέλεσμα της εφευρετικής δραστηριότητας του εργαζόμενου, που δεν εμπίπτει μέσα στις υποχρεώσεις του από τη σύμβαση ή σχέση εργασίας του με τον εργοδότη του. Το γεγονός όμως ότι ο εργαζόμενος χρησιμοποίησε τις εγκαταστάσεις, τα υλικά και μέσα ή τις πληροφορίες, που του παρείχε ο εργοδότης, δικαιολογούν μιαν «αποζημίωση» και «ανταμοιβή» του εργοδότη. Εάν δεν υπήρχε αυτή η «εισφορά» του εργοδότη στην ανάπτυξη της εφεύρεσης, αυτή θα ήταν μια ελεύθερη εφεύρεση.

Για να χαρακτηρισθεί μια εφεύρεση ως εξαρτημένη, πρέπει να υπάρχει ενεργός σύμβαση εργασίας, η εφεύρεση να μην είναι υπηρεσιακή, και η εφεύρεση να πραγματοποιήθηκε κατά τη διάρκεια της σχέσης εργασίας από τον εργαζόμενο με τη χρήση υλικών, μέσων ή πληροφοριών της επιχείρησης του εργοδότη.

Για τις εξαρτημένες εφευρέσεις ισχύει, ότι:

- Η εφεύρεση ανήκει στον εργαζόμενο κατά 60% και στον εργοδότης κατά 40%.
- Ο εφευρέτης έχει την υποχρέωση να ειδοποιήσει εγγράφως και χωρίς καθυστέρηση τον εργοδότη του για την πραγματοποίηση της εφεύρεσης. Επί πλέον, ο εργαζόμενος πρέπει να παρέχει στον εργοδότη τα αναγκαία στοιχεία για την υποβολή από κοινού αίτησης χορήγησης διπλώματος ευρεσιτεχνίας. Ο νόμος δίνει χρονικό περιθώριο τεσσάρων μηνών στον εργοδότη να απαντήσει στην παραπάνω ειδοποίηση.

- Αν ο εργοδότης δηλώσει εμπρόθεσμα ότι ενδιαφέρεται να προχωρήσει σε κοινή αίτηση για χορήγηση διπλώματος ευρεσιτεχνίας μαζί με τον εργαζόμενο, τότε το δικαίωμα πάνω στην εφεύρεση καθίσταται κοινό κι ο εργοδότης αποκτά ποσοστό 40% πάνω στην εφεύρεση. Στην περίπτωση αυτή ο εργοδότης έχει το δικαίωμα να εκμεταλλευτεί την κοινή εφεύρεση κατά προτεραιότητα, έναντι αμοιβής προς τον εφευρέτη, ανάλογης προς την οικονομική αξία της εφεύρεσης και τα κέρδη που αποφέρει, δηλαδή ο εργαζόμενος δεν μπορεί να παραχωρήσει σε τρίτον άδεια εκμετάλλευσης της εφεύρεσης, αλλά εξακολουθεί να διατηρεί το ποσοστό του 60% επί του διπλώματος, και για την εκμετάλλευση αυτού του ποσοστού δικαιούται πρόσθετης αμοιβής από τον εργοδότη του.
- Σε αντίθετη περίπτωση, δηλαδή αν ο εργοδότης δεν δηλώσει εγγράφως σε τέσσερις μήνες ότι ενδιαφέρεται να προχωρήσει σε κοινή αίτηση, το δικαίωμα κατάθεσης αίτησης για χορήγηση ΔΕ ανήκει στον εργαζόμενο.

Επίσης η νομοθεσία προβλέπει, ότι σε περίπτωση που θίγονται τα δικαιώματα οποιουδήποτε δικαιούχου πάνω σε εφεύρεση ή ευρεσιτεχνία, ο νόμος θέτει στη διάθεση του θιγόμενου δικαιούχου κάποια «νομικά όπλα», όπως την αγωγή διεκδίκησης της ευρεσιτεχνίας ή και την αγωγή ακυρότητας της ευρεσιτεχνίας. Επίσης, σε κάθε περίπτωση ο εφευρέτης μπορεί να απαιτήσει από τον καταθέτη την αναγραφή του πάνω στο δίπλωμα ευρεσιτεχνίας ως εφευρέτη.

Εδώ σταματά ο νόμος την παρέμβασή του ως προς τον καθορισμό των δικαιούχων του δικαιώματος πάνω στην εφεύρεση και στο δίπλωμα ευρεσιτεχνίας. Όλα τα πρόσωπα, τα οποία σύμφωνα με όσα παραπάνω αναφέρθηκαν, είναι δικαιούχοι του οικονομικού μέρους του δικαιώματος πάνω στην εφεύρεση (οι καταθέτες για τη διαδικασία ενώπιον του Ο.Β.Ι.), έχουν το δικαίωμα να μεταβιβάζουν ελεύθερα τόσο το δικαίωμά τους πάνω στην εφεύρεση, αλλά και την αίτηση για χορήγηση διπλώματος ευρεσιτεχνίας, καθώς και το ίδιο το δίπλωμα.

3.7. Δικαιούχοι «Πανεπιστημιακών εφευρέσεων»

Οι πανεπιστημιακές εφευρέσεις, δηλαδή οι εφευρέσεις που πραγματοποιούνται από εργαζόμενους/απασχολούμενους σε πανεπιστήμια αποτελούν μία συνιστώσα της σύνδεσης της έρευνας με την παραγωγή. Εντατικοποίηση της κατοχύρωσης των δικαιωμάτων των πανεπιστημίων στις πανεπιστημιακές εφευρέσεις παρατηρήθηκε το 1980 στις ΗΠΑ εν μέρει ως συνέπεια της **Bayh Dole Act**, που έδωσε το δικαίωμα στα πανεπιστήμια να εκμεταλλεύονται τις εφευρέσεις, που παράγονται από τη δημόσια χρηματοδοτούμενη έρευνα. Τα πανεπιστήμια ανταποκρίθηκαν, όχι όλα εξ ίσου, και ο αριθμός των αμερικάνικων διπλωμάτων που χορηγούνται σε αυτά αυξήθηκε σημαντικά, όπως αυξήθηκαν και τα έσοδα εκμετάλλευσης των ΔΕ από τα πανεπιστήμια. Μέρος δε των κερδών αποδίδονται στους εφευρέτες. Η εκμετάλλευση των πανεπιστημιακών

εφευρέσεων πραγματοποιείται εκτός από τη χορήγηση αδειών εκμετάλλευσης των ΔΕ ή τη μεταβίβαση τους, και μέσω της δημιουργίας εταιρειών spin-off - τεχνοβλαστών. Πάντως τα καθαρά οικονομικά αποτελέσματα δεν είναι πάντα εντυπωσιακά, αφού τα έσοδα από δικαιώματα εκμετάλλευσης είναι για τα περισσότερα πανεπιστήμια ένα μικρό ποσοστό του προϋπολογισμού των πανεπιστημίων για έρευνα και ένας μικρός μόνο αριθμός διπλωμάτων ευρεσιτεχνίας, αποφέρει σημαντικά κέρδη. Υπάρχουν επίσης και οι πολέμιοι της εκμετάλλευσης των ερευνητικών αποτελεσμάτων από τα πανεπιστήμια, γιατί θεωρούν ότι προτεραιότητα των ακαδημαϊκών ιδρυμάτων είναι η βασική έρευνα, τα αποτελέσματα της οποίας θα πρέπει να διαχέονται χωρίς τους περιορισμούς, που προκύπτουν από πιθανά ΔΕ.

Ένα ερώτημα πολύ σημαντικό που ανακύπτει όταν ζητείται η προστασία μίας εφεύρεσης και που είναι πολύ επίκαιρο στους πανεπιστημιακούς χώρους, είναι ο προσδιορισμός του δικαιούχου, δηλαδή ποιός νομιμοποιείται να κατοχυρώσει προς όφελος του την εφεύρεση. Για την κατανόηση του προβλήματος αυτού πρέπει να γίνει σαφής η διαφοροποίηση που μπορεί να υπάρχει ανάμεσα στον εφευρέτη ή εφευρέτες μιας εφεύρεσης και στον καταθέτη ή καταθέτες της αίτησης για χορήγηση διπλώματος ευρεσιτεχνίας, που αναφέρεται στην εφεύρεση αυτή.

Ο εφευρέτης είναι πάντα ένα φυσικό πρόσωπο. Μπορεί να είναι ένας, μπορεί να είναι περισσότεροι, πάντα όμως είναι ένα φυσικό πρόσωπο ενώ ο ή οι δικαιούχοι, μπορεί να είναι είτε φυσικά είτε νομικά πρόσωπα. Ο νόμος 1733/1987 όπως και οι περισσότερες νομοθετικές ρυθμίσεις διεθνώς, αναφέρουν σαφώς ότι κατ' αρχήν το δικαίωμα για κατάθεση αίτησης για δίπλωμα ευρεσιτεχνίας ανήκει στον εφευρέτη. Όμως ιδιαίτερες ρυθμίσεις υπάρχουν στην περίπτωση εφευρέσεων εργαζομένων, που σύμφωνα με το εθνικό δίκαιο, διακρίνονται σε «ελεύθερες», «υπηρεσιακές» και «εξαρτημένες»[14].

Έως το 2001 δεν υπήρχε στην ελληνική νομοθεσία, ιδιαίτερη αναφορά για τις πανεπιστημιακές εφευρέσεις, δηλαδή δεν υπήρχε ρύθμιση, που να απαντούσε στο ερώτημα, αν η σχέση μελών ΔΕΠ και ακαδημαϊκών ιδρυμάτων είναι αντίστοιχη με τη σχέση του άρθρου 6 του ν.1733/1987, ώστε εφευρέσεις που πραγματοποιούν τα μέλη ΔΕΠ στα πανεπιστήμια μπορούν να χαρακτηριστούν ως «υπηρεσιακές» ή «εξαρτημένες». Ελλείψει ειδικότερης ρύθμισης ευσταθούσε ο ισχυρισμός, ότι εφεύρεση που πραγματοποιείται από μέλος ΔΕΠ πανεπιστημίου είναι εξαρτημένη, εκτός από την περίπτωση που η εφεύρεση πραγματοποιείται στα πλαίσια έργου χρηματοδοτούμενο από τρίτο**, προς τον οποίο υπάρχουν συμβατικές υποχρεώσεις του πανεπιστημίου**. Στην περίπτωση αυτή το Πανεπιστήμιο, για να μπορεί να εκτελέσει τις συμβατικές υποχρεώσεις προς τον χρηματοδότη, θα πρέπει να δεσμεύσει τον

[14] Βλέπε προηγούμενη παράγραφο

εργαζόμενο που έχει συμβατική σχέση με το Πανεπιστήμιο με αντικείμενο την εκτέλεση του έργου, ότι οι εφευρέσεις που θα προκύψουν κατά την εκτέλεση του έργου, είναι προϊόν της συμβατικής σχέσης και άρα είναι υπηρεσιακές.

Με το νόμο 2919/2001 « Σύνδεση έρευνας και τεχνολογίας με την παραγωγή και άλλες διατάξεις», ρυθμίζεται, ότι το άρθρο 6 του νόμου 1733/1987, δηλαδή το άρθρου που αναφέρεται στου δικαιούχους ΔΕ και περιλαμβάνει και τις εφευρέσεις εργαζομένων, «έχει ισχύ και στους δημόσιους λειτουργούς». Δηλαδή εξομοιώνει τα μέλη ΔΕΠ, με του εργαζόμενους σε ότι αφορά την εφαρμογή της νομοθεσίας για τις εφευρέσεις εργαζομένων. Η ρύθμιση αυτή διευκρινίζει κάπως την κατάσταση, όμως δεν αποσαφηνίζει πότε οι εφευρέσεις που πραγματοποιεί μέλος ΔΕΠ χρησιμοποιώντας μέσα του πανεπιστημίου, είναι υπηρεσιακή, δηλαδή, προϊόν συμβατικής σχέσης, ή εξαρτημένη.

Όμως η ρύθμιση των δικαιωμάτων σε εφευρέσεις, που πραγματοποιούνται από απασχολούμενους καθ' οιονδήποτε τρόπο σε πανεπιστήμια είναι αρκετά πολυπλοκότερη, αν ληφθεί υπόψη ότι οι εφευρέσεις αυτές πραγματοποιούνται συνήθως από κοινού από μέλη ΔΕΠ, άλλους δημοσίους υπαλλήλους που εργάζονται στα πανεπιστήμια, φοιτητές προπτυχιακούς και μεταπτυχιακούς υπότροφους και εργαζόμενους που δεσμεύονται με συμβάσεις έργου ή εργασίας. Άποψη του συντάκτη του κειμένου αυτού είναι ότι και για αυτές τις περιπτώσεις πρέπει καταρχήν να γίνει μία διάκριση ανάλογα με τον τρόπο χρηματοδότησης της έρευνας και ιδιαίτερα στην περίπτωση που ο χρηματοδότης είναι τρίτος και το πανεπιστήμιο έχει αναλάβει συμβατικές υποχρεώσεις έναντι αυτού, πρέπει να υπάρξει πρόβλεψη τα δικαιώματα να ανήκουν στο πανεπιστήμιο, ώστε να μπορεί να εκπληρώσει τις συμβατικές του υποχρεώσεις. Αυτή η παράμετρος αποτέλεσε και τη βάση για τον «Κανονισμό για την αξιοποίηση εφευρέσεων στο ΕΜΠ» που υιοθετήθηκε από το Εθνικό Μετσόβιο Πολυτεχνείο το 2011. Ο κανονισμός μπορεί να ανασυρθεί από τις ιστοσελίδες της Επιτροπής Διαχείρισης Ειδικού Λογαριασμού ΕΜΠ: http://edeil.ntua.gr/.

3.8. Διπλώματα ευρεσιτεχνίας χορηγούμενα από υπερεθνικές αρχές (regional offices)

Για να διευκολυνθούν οι καταθέτες που επιθυμούν να κατοχυρώσουν δικαιώματα σε περισσότερα του ενός κράτη έχουν συσταθεί υπερεθνικές αρχές, οι οποίες χορηγούν διπλώματα ευρεσιτεχνίας με ισχύ, υπό προϋποθέσεις, σε περισσότερα του ενός κράτη. Με τον τρόπο αυτό δεν είναι απαραίτητη, τουλάχιστον έως τη χορήγηση του διπλώματος η «συναλλαγή» του καταθέτη με κάθε γραφείο κράτους μέλους της αρχής, αλλά οι διαδικασίες πραγματοποιούνται κεντρικά ενώπιον της υπερεθνικής αρχής. Οι λειτουργούσες αρχές, οι οποίες αναφέρονται ως περιφερειακά γραφεία «regional offices» είναι:

- Ο Ευρωπαϊκός Οργανισμός Διπλωμάτων Ευρεσιτεχνίας (European Patent Organization).
- Ευρασιατικός Οργανισμός Διπλωμάτων Ευρεσιτεχνίας (Eurasian Patent Organization).
- Ο Αφρικανικός Περιφερειακός Οργανισμός Διανοητικής Ιδιοκτησίας (African Regional Intellectual Property Organization).
- Ο Αφρικανικός Οργανισμός Διανοητικής Ιδιοκτησίας (African Intellectual Property Organization).

3.9. Το Ευρωπαϊκό Δίπλωμα Ευρεσιτεχνίας

Με την Σύμβαση για τα Ευρωπαϊκά Διπλώματα Ευρεσιτεχνίας ιδρύθηκε το Ευρωπαϊκό Γραφείο Διπλωμάτων Ευρεσιτεχνίας (**E**uropean **P**atent **O**ffice), το οποίο είναι μία υπερεθνική αρχή, αρμόδια για τη χορήγηση Ευρωπαϊκών Διπλωμάτων Ευρεσιτεχνίας. Το 2013, το ΕΡΟ έχει 38 κράτη μέλη - τα 28 κράτη μέλη της Ευρωπαϊκής Ένωσης, την Ελβετία, το Λιχτενστάιν, το Μονακό, την Τουρκία, την Ισλανδία, τη Νορβηγία, την πΓΔΜ, την Αλβανία, το Σαν Μαρίνο και τη Σερβία, και 2 συνεργαζόμενα κράτη, τη Βοσνία-Ερζεγοβίνη και το Μαυροβούνιο, που αναγνωρίζουν τα Ευρωπαϊκά διπλώματα ως εθνικά.

Σύμφωνα με την διαδικασία χορήγησης Ευρωπαϊκών Διπλωμάτων Ευρεσιτεχνίας, ο ενδιαφερόμενος για χορήγηση ευρωπαϊκού διπλώματος καταθέτει σχετική αίτηση στο ΕΡΟ. Στο γραφείο γίνεται ουσιαστική εξέταση της αίτησης, δηλαδή η αίτηση εξετάζεται υπό το πρίσμα της στάθμης της τεχνικής και ο καταθέτης έχει τη δυνατότητα, εφόσον είναι δυνατόν, να διαμορφώσει τις αξιώσεις με τέτοιο τρόπο, έτσι ώστε το αντικείμενο προστασίας να είναι νέο και να έχει το απαραίτητο εφευρετικό βήμα. Η διαδικασία τα εξέτασης καταλήγει στη χορήγηση του διπλώματος ή της απόρριψη της αίτησης. Το γραφείο εξετάζει επίσης, υπό προϋποθέσεις, ενστάσεις εναντίον χορηγηθέντων διπλωμάτων.

Οι επίσημες γλώσσες του ΕΡΟ, δηλαδή οι γλώσσες εργασίας και επικοινωνίας με τους καταθέτες αλλά και με κάθε ενδιαφερόμενο είναι τα αγγλικά, γαλλικά και γερμανικά. Οι αρχική κατάθεση των αιτήσεων μπορεί να γίνει σε γλώσσα κράτους μέλους εφόσον ο καταθέτης είναι κάτοικος του κράτους αυτού, πρέπει όμως μέσα με περιορισμένο και σαφώς προκαθορισμένο χρονικό διάστημα να καταθέσει μετάφραση της αίτησης του σε μία από τις επίσημες γλώσσες του οργανισμού. Η διαδικασία εξέτασης και στην περίπτωση αυτή, γίνεται με βάση το κείμενο στα αγγλικά, γαλλικά ή γερμανικά.
Εφόσον το Ευρωπαϊκό ΔΕ χορηγηθεί, η παρακολούθηση της ισχύος του διπλώματος γίνεται σε εθνικό επίπεδο και το δίπλωμα εγγράφεται στα εθνικά μητρώα των κρατών μελών του Ευρωπαϊκού Γραφείου και των συνεργαζομένων κρατών. Οι σχετικές

διαδικασίες και απαιτήσεις ρυθμίζονται από τις εθνικές νομοθεσίες, όμως οι εθνικές αρχές δεν μπορούν να αρνηθούν τη μετατροπή του Ευρωπαϊκού διπλώματος σε εθνικό και την επακόλουθη εγγραφή του στα εθνικά μητρώα για ουσιαστικούς λόγους - π.χ. επειδή η εφεύρεση δεν είναι νέα ή δεν εμπεριέχει εφευρετικό βήμα. Η διαδικασία αυτή ενώπιον των εθνικών αρχών πρέπει να ολοκληρωθεί μέσα σε ένα 3μηνο.

Από τα 38 κράτη μέλη του Ευρωπαϊκού Γραφείου τα οκτώ, Γαλλία, Γερμανία, Ελβετία, Ενωμένο Βασίλειο, Ιρλανδία, Λιχτενστάιν, Λουξεμβούργο, Μονακό, δεν απαιτούν κάποια διαδικασία για την εγγραφή ενός Ευρωπαϊκού διπλώματος στα μητρώα τους και ο δικαιούχος απαιτείται μόνο να φροντίζει για την πληρωμή των ετησίων τελών ανανέωσης στις αντίστοιχες εθνικές αρχές.

Η Δανία, Ισλανδία, Κάτω Χώρες, Κροατία, Λεττονία, Λιθουανία, Ουγγαρία, πΓΔΜ, Σλοβενία, Σουηδία και Φινλανδία απαιτούν την κατάθεση των αξιώσεων του Ευρωπαϊκού διπλώματος σε μία επίσημη γλώσσα του αντίστοιχου κράτους. Επιπλέον οι Δανία, Ισλανδία, Κάτω Χώρες, Κροατία, Ουγγαρία, Σουηδία και Φινλανδία απαιτούν την κατάθεση της περιγραφής του διπλώματος στα αγγλικά ή σε μία επίσημη γλώσσα του αντίστοιχου κράτους. Στις υπόλοιπα κράτη μέλη του Ευρωπαϊκού Γραφείου, συμπεριλαμβανομένης και της Ελλάδας, απαιτείται η κατάθεση του διπλώματος σε επίσημη γλώσσα του κράτους.

Για τη διαδικασία μετατροπής του Ευρωπαϊκού διπλώματος σε εθνικό, ο ενδιαφερόμενος επιβαρύνεται εκτός από τα τέλη δημοσίευσης και με το κόστος μετάφρασης καθώς επίσης και με τις αμοιβές των δικηγόρων σε κάθε κράτος μέλος.

Η διαδικασία χορήγησης Ευρωπαϊκών Διπλωμάτων διαρκεί αρκετά έτη, ενδεικτικά αναφέρεται ότι από την κατάθεση της αίτησης έως τη χορήγηση μπορεί να μεσολαβήσουν πέντε χρόνια, και το κόστος της εξαρτάται σημαντικά από την κάθε περίπτωση. Ο καταθέτης θα πρέπει να υπολογίσει εκτός από το χρόνο, που θα δαπανήσει, τα τέλη, που πληρώνονται στο Ευρωπαϊκό Γραφείο, και τις αμοιβές των δικηγόρων, που έχουν δικαίωμα εκπροσώπηση του ενώπιον του Γραφείου. Η εκπροσώπηση δεν είναι απαραίτητη για κατοίκους των κρατών μελών, αλλά οι ενδιαφερόμενοι πρέπει να έχουν υπόψη τους ότι αφενός το Ευρωπαϊκό δίκαιο ευρεσιτεχνιών είναι αρκετά εξειδικευμένο και αφετέρου η συγγραφή της αίτησης και των αξιώσεων είναι καθοριστικοί για το εύρος της προστασίας που τελικά παρέχεται από το δίπλωμα.

Το Ευρωπαϊκό Γραφείο Διπλωμάτων Ευρεσιτεχνίας έχει εκδώσει λεπτομερείς οδηγούς για καταθέτες, και στις ιστοσελίδες του (www.epo.org) υπάρχουν οδηγίες, που μπορεί να βοηθήσουν κάθε ενδιαφερόμενο.

3.10. Το δικαίωμα προτεραιότητας

Προϋπόθεση για να θεωρηθεί μία εφεύρεση επιδεκτική διπλώματος ευρεσιτεχνίας, είναι η εφεύρεση συγκρινόμενη με τη στάθμη της τεχνικής, να είναι νέα και να εμπεριέχει εφευρετικό βήμα. Στη στάθμη δε της τεχνικής συμπεριλαμβάνονται το σύνολο της δημοσιοποιήσεων που έχουν γίνει παγκοσμίως, πριν από την ημερομηνία κατάθεσης της αίτησης για απόκτηση του διπλώματος. Η επίκληση προτεραιότητας από ένα καταθέτη, επιτρέπει, υπό συνθήκες, να χρησιμοποιηθεί ως ημερομηνία για τον προσδιορισμό της στάθμης της τεχνικής όχι η ημερομηνία κατάθεσης της αίτησης, αλλά μία ημερομηνία έως και ένα χρόνο πριν από αυτήν.

Υπό ποιες όμως προϋποθέσεις μπορεί να γίνει επίκληση του δικαιώματος προτεραιότητας; Οι σχετικές βασικές ρυθμίσεις βρίσκονται στη Σύμβαση των Παρισίων του 1883, σύμφωνα με την οποία, εάν κάποιος κάτοικος κράτους μέλους της Σύμβασης (ή εταιρία με έδρα σε κράτος μέλος της Σύμβασης), πραγματοποιήσει μία κατάθεση για δίπλωμα ευρεσιτεχνίας σε ένα κράτος μέλος της Σύμβασης, τότε μπορεί να καταθέσει μέσα σε ένα χρόνο από την πρώτη κατάθεση, αίτηση σε άλλο κράτος μέλος της και να επικαλεστεί δικαίωμα προτεραιότητας από την πρώτη κατάθεση.

Δηλαδή, αν κάποια εταιρία με έδρα την Ελλάδα ή κάποιος κάτοικος Ελλάδος καταθέσει σε οιοδήποτε κράτος που είναι μέλος της Σύμβασης, π.χ. στον Ο.Β.Ι που είναι το αρμόδιο ελληνικό γραφείο, αίτηση για χορήγηση διπλώματος ευρεσιτεχνίας ή πιστοποιητικού υποδείγματος χρησιμότητας στις 16 Μαρτίου 2012, μπορεί το αργότερο έως τις 16 Μαρτίου 2013, να καταθέσει αίτηση σε οιοδήποτε άλλο κράτος μέλος της Σύμβασης, π.χ. στη Γερμανία, και να επικαλεστεί δικαίωμα προτεραιότητας από την πρώτη κατάθεση. Στην περίπτωση αυτή και εφόσον οι προϋποθέσεις για τη χορήγηση της προτεραιότητας ισχύουν, το Γερμανικό γραφείο θα εξετάσει την αίτηση λαμβάνοντας υπόψη όλες τις δημοσιοποιήσεις, που έγιναν καθ' οιονδήποτε τρόπο, πριν από τις 16 Μαρτίου 2012.

Για να ισχύει το δικαίωμα προτεραιότητας πρέπει:

- η αρχική αίτηση, δηλαδή η αίτηση από την οποία αντλείται το δικαίωμα προτεραιότητας, να είναι πρώτη κατάθεση, δηλαδή να μην αντλεί προτεραιότητα από προγενέστερες αιτήσεις,
- η κατάθεση, που επικαλείται δικαίωμα στην προτεραιότητα, να γίνει μέσα σε έναν χρόνο από την αρχική κατάθεση,
- ο καταθέτης της αίτησης που επικαλείται το δικαίωμα στην προτεραιότητα να είναι ο ίδιος με τον καταθέτη της αρχικής αίτησης ή το δικαίωμα στην προτεραιότητα που πηγάζουν από αυτήν να του έχει μεταβιβαστεί πριν την κατάθεση της μεταγενέστερης αίτησης,

- η μεταγενέστερη αίτηση να αναφέρεται στην ίδια εφεύρεση με την αρχική.

Χρησιμοποιώντας τη δυνατότητα επίκλησης προτεραιότητας μπορεί ο καταθέτης να «κερδίσει» ένα χρόνο, και με μία μόνο αίτηση να διατηρήσει τη δυνατότητα να διεκδικήσει δικαιώματα πρακτικά σε όλο τον κόσμο στο διάστημα αυτό. Έως τις 15 Φεβρουαρίου 2013, 174 κράτη έχουν κυρώσει τη Σύμβαση των Παρισίων. Επίκληση προτεραιότητας μπορεί να γίνει και κατά την κατάθεση αίτησης για χορήγηση διπλώματος από περιφερειακό γραφεία και κατά την κατάθεση Διεθνούς Αίτησης (βλ. επόμενη παράγραφο).

3.11. Η Διεθνής Συνθήκη Συνεργασίας για τα Διπλώματα Ευρεσιτεχνίας - PCT

Η Διεθνής Συνθήκη Συνεργασίας για τα Διπλώματα Ευρεσιτεχνίας (Patent Cooperation Treaty) προβλέπει τις «διεθνείς αιτήσεις Διπλωμάτων Ευρεσιτεχνίας» (International Patent Applications). Με την κατάθεση μίας μοναδικής διεθνούς αίτησης, ο καταθέτης αποκτά το δικαίωμα να μετατρέψει τη διεθνή κατάθεση, μέσα σε 30 μήνες από την ημερομηνία κατάθεσης της – 30 μήνες από την ημερομηνία προτεραιότητας, στην περίπτωση που γίνεται επίκληση του δικαιώματος - σε εθνικές αιτήσεις σε κάθε ένα από τα κράτη, που έχουν κυρώσει τη Διεθνή Συνθήκη Συνεργασίας για τα Διπλώματα Ευρεσιτεχνίας. Με τον τρόπο αυτό ο καταθέτης, αντί να καταθέσει αιτήσεις σε κάθε ένα κράτος ξεχωριστά, ενέργειες που κοστίζουν σημαντικά αν ληφθεί υπόψη το κόστος των μεταφράσεων, έξοδα δικηγόρων σε κάθε κράτος και τέλη κατάθεσης, καταθέτει μία μοναδική αίτηση, την οποία μπορεί αργότερα, να μετατρέψει σε εθνικές αιτήσεις. Στο χρονικό διάστημα, που μεσολαβεί μεταξύ της διεθνούς κατάθεσης και της μετατροπής της σε εθνικές αιτήσεις, ο καταθέτης μπορεί να εξετάσει αν η εφεύρεση του είναι επιδεκτική διπλώματος ευρεσιτεχνίας και αν είναι εμπορικά εκμεταλλεύσιμη. Η χρονική αλληλουχία μεταξύ της πρώτης κατάθεσης, μίας μεταγενέστερης διεθνούς κατάθεσης, που επικαλείται «προτεραιότητα» από την πρώτη, και της μετατροπής της διεθνούς αίτησης σε εθνικές, παρουσιάζεται στο επόμενο σχήμα.

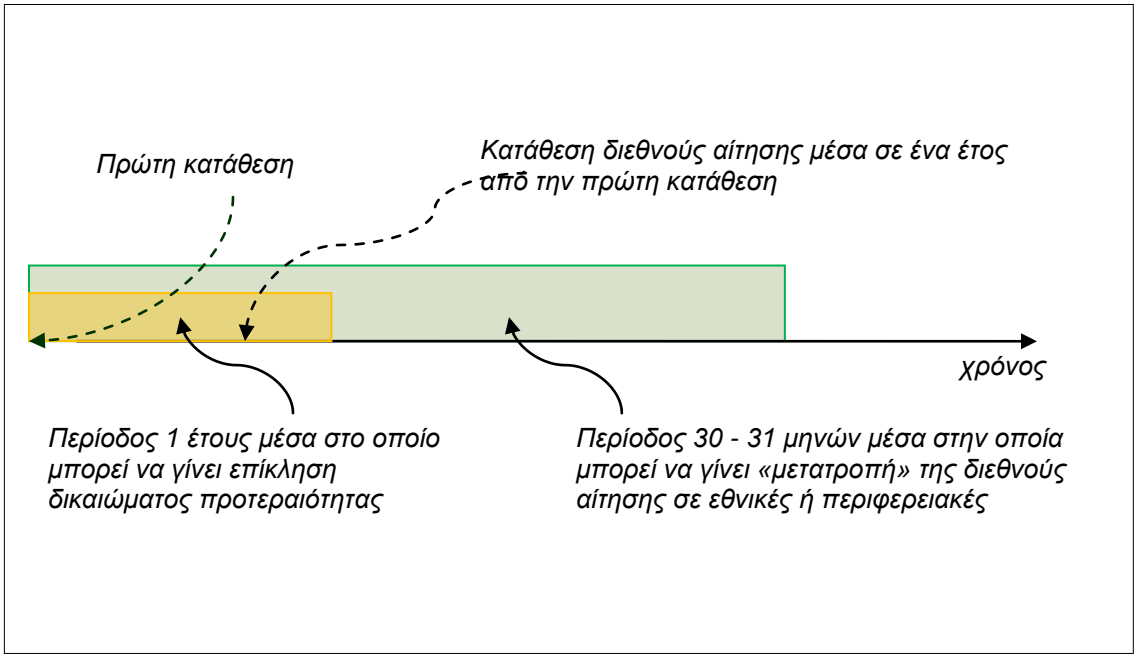

Δικαίωμα διεθνούς κατάθεσης έχει κάθε κάτοικος κράτους, που έχει κυρώσει την PCT, ή νομικό πρόσωπο με έδρα στο κράτος αυτό. Στις 13 Φεβρουαρίου του 2013 η PCT είναι σε ισχύ σε 146 κράτη. Η βουλή των Ελλήνων κύρωσε τη Συνθήκη το 1990 με τν ν. 1883/1990.

Η διεθνής αίτηση ελλήνων καταθετών, μπορεί να κατατεθεί στον Οργανισμό Βιομηχανικής Ιδιοκτησίας (Ο.Β.Ι.), το Ευρωπαϊκό Γραφείο Διπλωμάτων Ευρεσιτεχνίας (EPO) ή το Διεθνή Οργανισμό Διανοητικής Ιδιοκτησίας (WIPO), που εδρεύει στη Γενεύη. Εφόσον είναι επιθυμητή η επίκληση δικαιώματος προτεραιότητας από προγενέστερη αίτηση, η διεθνής κατάθεση πρέπει να πραγματοποιηθεί μέσα σε ένα χρόνο από την πρώτη αίτηση. Η αίτηση συντάσσεται στα αγγλικά, γαλλικά ή γερμανικά.

Μετά τον τυπικό έλεγχο της, η αίτηση προωθείται για τη σύνταξη έκθεσης έρευνας, η οποία πραγματοποιείται στο Ευρωπαϊκό Γραφείο Διπλωμάτων Ευρεσιτεχνίας. Η έκθεση έρευνας συνοδεύεται από την «Γραπτή γνώμη»[15], που αναφέρει και παρουσιάζει στον καταθέτη κατά πόσο η αίτηση του θεωρείται ότι ικανοποιεί ή όχι τις προϋποθέσεις χορήγησης ΔΕ. Με την ολοκλήρωση της έκθεσης έρευνας, ο καταθέτης έχει το δικαίωμα να ζητήσει «προκαταρκτική εξέταση»[16]. Στην περίπτωση αυτή το EPO θα συντάξει μία αναφορά (International Preliminary Examination Report), στην οποία θα αναφέρεται αν κατά τη γνώμη του εξεταστή η εφεύρεση είναι επιδεκτική Διπλώματος Ευρεσιτεχνίας. Αν ο καταθέτης ζητήσει να γίνει η προκαταρκτική εξέταση, έχει το δικαίωμα να προτείνει

[15] Written Opinion
[16] Preliminary examination

μετατροπές στην αίτηση του, ούτως ώστε η αίτηση του να συνάδει με τις απαιτήσεις της νομοθεσίας. Όμως, πρέπει να σημειωθεί, ότι η γνώμη για την εφεύρεση, σύμφωνα με την προκαταρκτική εξέταση, δεν είναι δεσμευτική κατά την εξέταση της αίτησης στην «εθνική φάση», δηλαδή μετά τη μετατροπή της διεθνούς αίτησης σε εθνικές αιτήσεις.

Μέσα σε 30 μήνες από την ημερομηνία προτεραιότητας, ή από την ημερομηνία της διεθνούς κατάθεσης εφόσον δεν έχει γίνει επίκληση προτεραιότητας, η διεθνής αίτηση πρέπει να εισαχθεί στην «εθνική φάση», δηλαδή μετατρέπεται σε εθνικές αιτήσεις, εφόσον ο καταθέτης επιθυμεί την απόκτηση διπλωμάτων ευρεσιτεχνίας. Δηλαδή, η διεθνής αίτηση δεν καταλήγει σε δίπλωμα ευρεσιτεχνίας ή απόρριψη της αίτησης, διαδικασία που πραγματοποιείται μετά τη μετατροπή της σε εθνικές αιτήσεις από τα αρμόδια γραφεία. Οι προϋποθέσεις μετατροπής της διεθνούς αίτησης σε εθνικές αιτήσεις και μέθοδοι θεραπείας σε περίπτωση ατελειών καθορίζονται από την PCT και τις εθνικές νομοθεσίες. Εκτός από την μετατροπή της σε εθνικές αιτήσεις, η διεθνής αίτηση μπορεί να μετατραπεί και σε αίτηση για χορήγηση διπλώματος ευρεσιτεχνίας από τα περιφερειακά γραφεία δηλ. το ευρωπαϊκό, το ευρασιατικό, και τα αφρικανικά.

Το 2011 κατατέθηκαν συνολικά 182.296 διεθνείς αιτήσεις σε όλο τον κόσμο, σημειώνοντας αύξηση 10,9% από το 2010. Από τις αιτήσεις αυτές οι 93 είχαν Έλληνες καταθέτες (91 το 2010).

Το τέλη κατάθεσης μίας διεθνούς αίτησης είναι περίπου 3.200 €, για μία αίτηση με λιγότερες από 30 σελίδες. Στο ποσό αυτό δεν συμπεριλαμβάνεται το τέλος προκαταρκτικής εξέτασης, που είναι προαιρετική. Λεπτομερείς πληροφορίες για τις διεθνείς καταθέσεις (διαδικασίες, τέλη) και σχετικά έντυπα βρίσκονται στο διαδίκτυο, στις σελίδες:
http://www.wipo.int/pct/guide/en/
http://www.epo.org/patents/Grant-procedure/Filing-an-application/international-applications.html

3.12. First to invent vs. First to file

Έως και τις 15 Μαρτίου 2013, σύμφωνα με την ισχύουσα νομοθεσία για τα διπλώματα ευρεσιτεχνίας στα περισσότερα κράτη του κόσμου εκτός των ΗΠΑ[17], εάν υπάρχουν περισσότερες από μία αιτήσεις για χορήγηση διπλώματος ευρεσιτεχνίας για την ίδια εφεύρεση, το δικαίωμα απόκτησης διπλώματος το έχει ο καταθέτης που κατέθεσε νωρίτερα την αίτηση. Η αρχή αυτή που αποτελεί βασικό στοιχείο του συστήματος προστασίας των εφευρέσεων αναφέρεται ως «first-to-file» σε αντιδιαστολή με την αρχή «first-to-invent» που ισχύει στο σύστημα των ΗΠΑ. Σύμφωνα με αυτή, στην περίπτωση

[17] Η αρχή «first-to -invent» ίσχυε στον Καναδά και τις Φιλιππίνες, αλλά η νομοθεσία στα κράτη αυτά έχει εν τω μεταξύ εισάγει την αρχή «first-to -file».

που κατατεθούν περισσότερες από μία αιτήσεις για δίπλωμα ευρεσιτεχνίας για την ίδια εφεύρεση, το δικαίωμα στην ευρεσιτεχνία prima facie έχει ο πρώτος χρονικά καταθέτης, όμως καταθέτης μεταγενέστερης αίτησης μπορεί να διεκδικήσει το δικαίωμα αυτό, το οποίο και θα του χορηγηθεί αν αποδείξει ότι:

- πραγματοποίησε την εφεύρεση πριν από τον πρώτο καταθέτη, και
- εργαζόταν με επιμέλεια για την υλοποίηση την εφεύρεσης καθ'όλο το διάστημα από την πραγματοποίηση της, έως την κατάθεση της σχετικής αίτησης (worked diligently to reduce it to practice).

Συγκρίνοντας τις δύο αρχές και την εφαρμογή τους, είναι σαφές ότι η νομική ασφάλεια που παρέχεται στην περίπτωση που ο δικαιούχος είναι ο πρώτος καταθέτης υπερτερεί έναντι του συστήματος, σύμφωνα με το οποίο ο δικαιούχος είναι ο πρώτος εφευρέτης. Πρέπει επίσης να ληφθεί υπόψη, ότι η διαδικασία που απαιτείται για να προσδιοριστεί ποιος πραγματοποίησε πρώτος την εφεύρεση, μπορεί να είναι χρονοβόρα και δαπανηρή.

Για να ελαχιστοποιηθούν τα προβλήματα που δημιουργούνται στις ΗΠΑ από την διατήρηση της αρχής «first-to invent», το αρμόδιο γραφείο των ΗΠΑ – United States Patent and Trademark Office – δέχεται από το 1996 «προσωρινές αιτήσεις για χορήγηση ΔΕ» (provisional patent applications). Οι αιτήσεις αυτές, είναι απλούστερες των ολοκληρωμένων αιτήσεων (full patent applications), δεν οδηγούν στην χορήγηση διπλώματος, αλλά αποτελούν αποδεικτικό στοιχείο της ημερομηνίας πραγματοποίησης της εφεύρεσης. Επίσης από τις αιτήσεις αυτές μπορεί να αντληθεί δικαίωμα προτεραιότητας, για ένα χρόνο από την ημερομηνία κατάθεσης τους, ως ισχύει και για τις κανονικές αιτήσεις.

Η διάκριση μεταξύ του συστήματος των ΗΠΑ και των υπόλοιπων κρατών, έπαυσε να υφίσταται στις 16 Μαρτίου του 2013, αφότου ισχύει στις Ηνωμένες Πολιτείες σχετική ρύθμιση της America Invents Act του 2011, με την οποία εισήχθη η αρχή «first-to-file», σύμφωνα με την οποία το δικαίωμα σε δίπλωμα ευρεσιτεχνίας έχει ο πρώτος που πραγματοποιεί την κατάθεση της σχετικής αίτησης. Τα αποτελέσματα όμως της ισχύουσας ακόμη σήμερα νομοθεσίας, εξακολουθούν να ισχύουν για τις αιτήσεις που κατατέθηκαν ή θα κατατεθούν πριν την ημερομηνία αυτή.

3.13. Η προστασία βιοτεχνολογικών εφευρέσεων

Αιτήσεις, που αφορούν «βιοτεχνολογικές» εφευρέσεις

Ο Jeremy Rifkin έγραψε το 1988 στο βιβλίο του «Ο αιώνας της βιοτεχνολογίας»: Ήδη, οι πολυεθνικές εταιρείες και οι κυβερνήσεις τριγυρίζουν σε όλες τις ηπείρους ψάχνοντας για τον «πράσινο χρυσό» ελπίζοντας ότι θα εντοπίσουν μικρόβια, φυτά, ζώα και ανθρώπους με σπάνια γενετικά χαρακτηριστικά, τα οποία στο μέλλον θα μπορούσαν να έχουν

κάποια αξία για την αγορά. Όταν εντοπίζουν τα επιθυμητά χαρακτηριστικά, οι βιοτεχνολογικές εταιρείες τα τροποποιούν και στη συνέχεια επιδιώκουν την προστασία του προνομίου της ευρεσιτεχνίας, παρουσιάζοντας τα ως δικές τους εφευρέσεις.

Η βιοτεχνολογία αποτελεί μία τεχνική περιοχή που αυξάνει τη αγορά της παγκοσμίως. Το 2005 ο τζίρος που σχετιζόταν με τη βιοτεχνολογία, εκτιμάται ότι ανήλθε σε 60 δισεκατομμύρια δολάρια και παρουσίασε άνοδο 15% σε σχέση με το 2005. Η ανάπτυξη των εταιρειών που ασχολούνται με βιοτεχνολογία καθώς και η καινοτομική και ερευνητική δραστηριότητα στην περιοχή αυτή αντανακλάται και στην αύξηση των αιτήσεων για χορήγηση διπλωμάτων ευρεσιτεχνίας, που αφορούν βιοτεχνολογικές εφευρέσεις.

Οι διεθνείς αιτήσεις για βιοτεχνολογικές εφευρέσεις αυξήθηκε κατά 7% μεταξύ των ετών 1995 και 2004. Πρέπει όμως να σημειωθεί, ότι η αύξηση από το 1995 έως το 2000 ήταν 21,4% ενώ οι αιτήσεις μειώθηκαν την 5ετία από το 2000 έως το 2004, όταν κατατέθηκαν περίπου 6.700 διεθνείς αιτήσεις. Η αύξηση στα τέλη της 10ετίας του 1990 οφείλεται κατά κύριο λόγο στις αιτήσεις που αφορούσαν το ανθρώπινο γονίδιο, ενώ η μείωση στις αρχές του 2000 οφείλεται, μεταξύ άλλων και στην πιο αυστηρή πρακτική, που εφάρμοσαν οι αρμόδιες αρχές για τη χορήγηση ΔΕ σε εφευρέσεις από την περιοχή της βιοτεχνολογίας.

Το 2004, οι ΗΠΑ κατείχαν τη μερίδα του λέοντος στις διεθνείς αιτήσεις για βιοτεχνολογικές εφευρέσεις με 38,9% ακολουθούμενες από την Ιαπωνία και τη Γερμανία με 17.7% και 10.0%, αντίστοιχα. Στο παρακάτω σχήμα παρουσιάζονται οι αιτήσεις για ΔΕ για «βιοτεχνολογικές εφευρέσεις», που κατατέθηκαν στο Ευρωπαϊκό Γραφείο ΔΕ τα έτη 1993, 1998 και 2003 από τα κράτη μέλη της ΕΕ (27 κράτη), τις ΗΠΑ, την Ιαπωνία και άλλα κράτη. Τα στοιχεία είναι από έκδοση της Eurostat, του 2007.

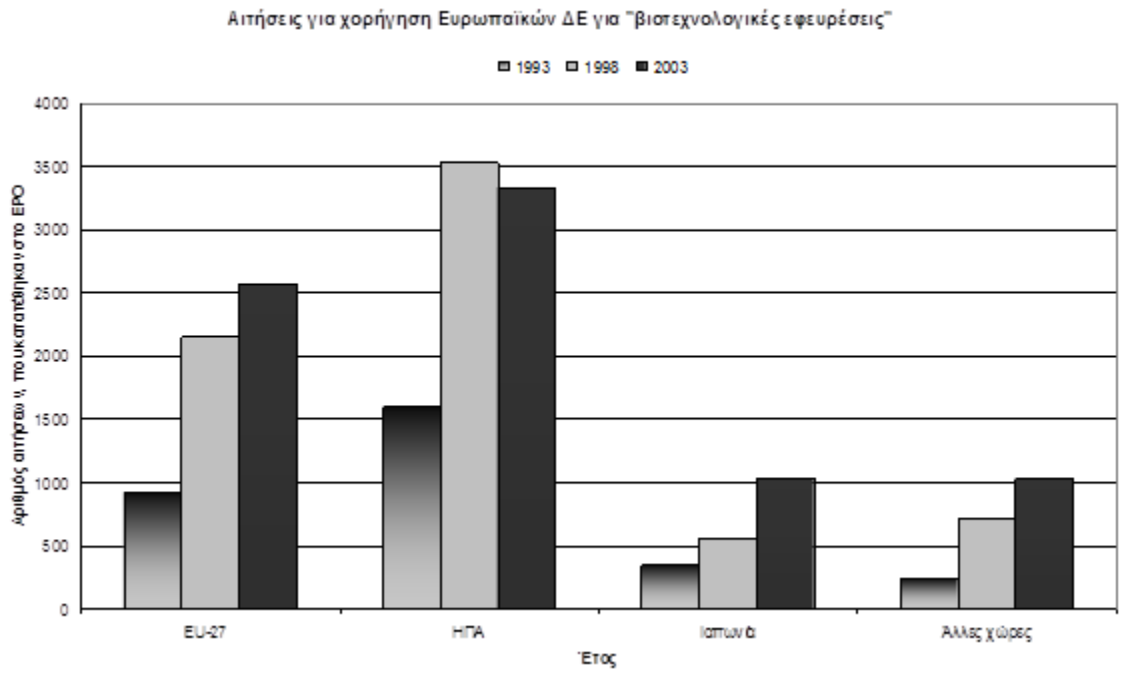

Η έντονη σχετική δραστηριότητα των τελευταίων ετών, που έχει ως επακόλουθο, μεταξύ άλλων, και μεγάλη δημοσιότητα γύρω από τα διπλώματα ευρεσιτεχνίας που αφορούν βιοτεχνολογικές εφευρέσεις, δεν πρέπει να δημιουργεί την εντύπωση ότι η βιοτεχνολογία αποτελεί για το δίκαιο των ευρεσιτεχνιών μία καινούργια περιοχή. Ήδη τον 19ο αιώνα χορηγήθηκαν διπλώματα ευρεσιτεχνίας για ένζυμα, που είναι ζώντες οργανισμοί – στο Βέλγιο το 1833, στη Φινλανδία το 1843 και στη Γαλλία το 1873, που χορηγήθηκε ΔΕ στον Louis Pasteur. Το 1869 η εταιρεία BASF απέκτησε ΔΕ για μία χρωστική ουσία, που παρήχθη από ρίζες ερυθρόδανου, την αλιζαρίνη (alizarin). Η εφεύρεση, που χρησιμοποιήθηκε για τη βαφή βαμβακιού τα χρόνια της άνθησης της κλωστοϋφαντουργίας, ήταν το αποτέλεσμα της συνεργασίας της εταιρεία με τρείς καθηγητές από το Βερολίνο και αποτέλεσε την πρώτη μεγάλη επιτυχία της BASF. Όμως τις τελευταίες δεκαετίες συντελέστηκε μία σημαντική διεύρυνση του πεδίου των βιοτεχνολογικών εφευρέσεων. Εφευρέτες και εταιρείες καταθέτουν αιτήσεις ζητώντας προστασία για ποικιλίες γενετικά τροποποιημένων φυτών, που έχουν κατά την κρίση τους σημαντικές ιδιότητες, ως αντοχή σε ασθένειες ή αποδίδουν σχετικά μεγαλύτερες σοδειές. Η σοβαρότερη όμως διεύρυνση προήλθε από τις αιτήσεις που αφορούν το σώμα εμβίων όντων ακόμη και του ανθρώπου.

Παραδείγματα «βιοτεχνολογικών εφευρέσεων»

Δύο εφευρέσεις που απασχόλησαν πολύ τα μέσα μαζικής ενημέρωσης ήταν α) η εφεύρεση ενός γενετικά τροποποιημένου ποντικού που κατατέθηκε από το Πανεπιστήμιο Harvard και β) της μεθόδου κλωνοποίησης που κατατέθηκε από το Πανεπιστήμιο του Εδιμβούργου.

Το ποντίκι του Harvard αποτέλεσε το αντικείμενο αίτησης που κατατέθηκε το 1984 και ήταν η πρώτη αίτηση στο Ευρωπαϊκό Γραφείο Διπλωμάτων Ευρεσιτεχνίας, που σχετιζόταν με ένα ζώο. Η εφεύρεση. που πραγματοποιήθηκε από πανεπιστημιακούς ερευνητές, αφορούσε ένα γενετικά τροποποιημένο ποντίκι, που είχε τις κατάλληλες, σύμφωνα με τους εφευρέτες, ιδιότητες για να χρησιμοποιηθεί σε πειράματα για την αντιμετώπιση του καρκίνου. Η χορήγηση του διπλώματος από το Ευρωπαϊκό Γραφείο το 1992 (αριθμός Ευρωπαϊκού διπλώματος 0 169 672) ήταν η αφορμή για μία δημόσια αντιπαράθεση γύρω από τη χορήγηση διπλωμάτων ευρεσιτεχνίας για βιοτεχνολογικές εφευρέσεις, αλλά και γενικότερα γύρω από πιο βασικά ερωτήματα, ως τα πειράματα στα οποία χρησιμοποιούνται ζώα και την οικονομική εκμετάλλευση τους. Μετά από εξέταση ενστάσεων, με αίτημα την ακύρωση του διπλώματος, που κατατέθηκαν από πολιτικά κόμματα, μη κυβερνητικές οργανώσεις, την εκκλησία αλλά και φυσικά πρόσωπα, η απόφαση του Ανώτατου Συμβουλίου Προσφυγών του Ευρωπαϊκού Γραφείου το 2005 ήταν η διατήρηση του Διπλώματος Ευρεσιτεχνίας τροποποιημένο σε σχέση με το δίπλωμα ως χορηγήθηκε το 1992. Το εύρος της προστασίας, ως καθορίζεται από τις τροποποιημένες αξιώσεις έχει ως ακολούθως (τελικά το δίπλωμα ακυρώθηκε μετά από ένσταση το 2006):

A method for producing a transgenic non-human mammalian animal having an increased probability of developing neoplasms, said method comprising chromosomally incorporating an activated oncogene sequence into the genome of a non-human mammalian animal.

A plasmid selected from the group comprising plasmids ATCC 39745, 39746, 39747, 39748, 39749.

Η εφεύρεση του Πανεπιστημίου του Εδιμβούργου αφορά τεχνική κλωνοποίησης βλαστοκυττάρων. Η χορήγηση του διπλώματος ξεσήκωσε θύελλα αντιδράσεων και εναντίον της κατατέθηκαν ενστάσεις από φυσικά και νομικά πρόσωπα, συμπεριλαμβανομένων της Ολλανδικής, Γερμανικής και Ιταλικής κυβέρνησης. Κατά την εξέταση τους, το δίπλωμα παρέμεινε σε ισχύ αλλά τροποποιημένο, έτσι ώστε να αποκλείει την χορήγηση αποκλειστικών δικαιωμάτων εκμετάλλευσης για μέθοδο κλωνοποίησης πλασματοκυττάρων (embryonic stem cells). Το Πανεπιστήμιο του Εδιμβούργου, κατέθεσε με τη σειρά του προσφυγή, εναντίον της απόφασης για τροποποίηση του διπλώματος. Στις 20 Νοεμβρίου του 2007, 14 χρόνια μετά την κατάθεση της σχετικής αίτησης στις 21 Απριλίου 1994, το Πανεπιστήμιο του Εδιμβούργου απέσυρε την προσφυγή και το δίπλωμα παραμένει σε ισχύ ως αποφασίστηκε κατά την εξέταση των ενστάσεων.

Από τα παραπάνω παραδείγματα είναι προφανές γιατί οι εφευρέσεις από την περιοχή της βιοτεχνολογίας αποτελούν αντικείμενο διαμάχης αλλά και καταλύτη για γενικότερες αντιπαραθέσεις γύρω από την οικονομική εκμετάλλευση καινοτομιών που έχουν σχέση με ζώα ή φυτά. Υπάρχει σοβαρός προβληματισμός για τον κίνδυνο που σχετίζεται με τη χρήση των εφευρέσεων αυτών, για πιθανές επιπτώσεις στα έμβια όντα, αλλά και έντονος ηθικός προβληματισμός. Εξακολουθεί επίσης να απασχολεί ένα ερώτημα που αφορά άμεσα στη χορήγηση διπλωμάτων ευρεσιτεχνίας για εφευρέσεις που αφορούν γενετικά χαρακτηριστικά: είναι τα γενετικά χαρακτηριστικά και τα γονίδια, εφευρέσεις, δηλαδή δημιουργήματα της ανθρώπινης νόησης ή είναι ανακαλύψεις, που εύκολα ή δύσκολα ο άνθρωπος απλώς τα εντόπισε και για τις οποίες δεν χορηγούνται ΔΕ; Έως το 1980 δεν χορηγούντο ΔΕ για γονίδια. Δικαστικές αποφάσεις όμως στις ΗΠΑ, Ευρώπη και Ιαπωνία διεύρυναν σταδιακά και υπό προϋποθέσεις το αντικείμενο που θεωρείται επιδεκτικό ΔΕ, έτσι ώστε να συμπεριληφθούν και αυτά.

Χορήγηση ΔΕ για «βιοτεχνολογικές εφευρέσεις» από το Ευρωπαϊκό Γραφείο ΔΕ

Το Ευρωπαϊκό Γραφείο Διπλωμάτων Ευρεσιτεχνίας χορηγεί διπλώματα για εφευρέσεις που ικανοποιούν τα κριτήρια της Ευρωπαϊκής Σύμβασης, δηλαδή είναι νέες, εμπεριέχουν εφευρετική δραστηριότητα και είναι επιδεκτικές βιομηχανικής εφαρμογής. Τα κριτήρια αυτά εφαρμόζονται για εφευρέσεις από οιαδήποτε τεχνική περιοχή, άρα και για εφευρέσεις από την περιοχή της βιοτεχνολογίας.

Εκτός των παραπάνω κριτηρίων, η Σύμβαση εξαιρεί από τη χορήγηση Ευρωπαϊκών Διπλωμάτων:

- μεθόδους χειρουργικής και θεραπευτικής αγωγής του ανθρωπίνου σώματος ή του σώματος ζώων,
- διαγνωστικές μεθόδους που εφαρμόζονται στο ανθρώπινο σώμα ή το σώμα ζώων,
- ποικιλίες φυτών ή ζώων,
- βιολογικές μεθόδους παραγωγής φυτών ή ζώων εκτός από μικροβιολογικές μεθόδους και τα παράγωγα προϊόντα τους.

Επίσης άλλη ρύθμιση που αφορά και τις βιοτεχνολογικές εφευρέσεις είναι η μη χορήγηση ΔΕ για εφευρέσεις που η δημοσίευση ή εφαρμογή τους αντίκεινται στη δημόσια τάξη ή στα χρηστά ήθη.

Δεδομένου όμως των ιδιαιτεροτήτων των βιοτεχνολογικών εφευρέσεων, των πολιτικών επιπτώσεων, των ηθικών προβληματισμών αλλά και των μεγάλων ποσών που διατίθενται για σχετική έρευνα, η Ευρωπαϊκή Ένωση υιοθέτησε την οδηγία 98/44 για τις βιοτεχνολογικές εφευρέσεις. Η οδηγία που έχει εισαχθεί στο εθνικό ελληνικό δίκαιο με το προεδρικό διάταγμα του 2001 και στη Συνθήκη για τα Ευρωπαϊκά Διπλώματα

Ευρεσιτεχνίας, ρυθμίζει ότι το ανθρώπινο σώμα, στα διάφορα στάδια του σχηματισμού και της ανάπτυξής του καθώς και η απλή ανακάλυψη ενός από τα επιμέρους στοιχεία του, συμπεριλαμβανομένης της ακολουθίας ή της μερικής ακολουθίας γονιδίου, δεν μπορούν να αποτελούν εφευρέσεις επιδεκτικές κατοχύρωσης με διπλώματα ευρεσιτεχνίας. Όμως στο ίδιο άρθρο της οδηγίας αναφέρεται, ότι ένα στοιχείο που έχει απομονωθεί από το ανθρώπινο σώμα ή που έχει παραχθεί με άλλο τρόπο με τεχνική μέθοδο, συμπεριλαμβανομένης της ακολουθίας ή της μερικής ακολουθίας ενός γονιδίου, μπορεί να αποτελεί εφεύρεση επιδεκτική κατοχύρωσης με δίπλωμα ευρεσιτεχνίας, ακόμη και αν η δομή του εν λόγω στοιχείου είναι ίδια με εκείνη ενός φυσικού στοιχείου. Για τη χορήγηση του διπλώματος ευρεσιτεχνίας, η βιομηχανική εφαρμογή της ακολουθίας ή της μερικής ακολουθίας του γονιδίου πρέπει να αναφέρεται συγκεκριμένα στην αίτηση για τη χορήγηση του.

Η οδηγία εξαιρεί τη χορήγηση διπλωμάτων για α) μεθόδους κλωνοποίησης ανθρώπων, β) μεθόδους τροποποίησης της βλαστικής γενετικής ταυτότητας του ανθρώπινου όντος, γ) χρήσεις ανθρωπίνων εμβρύων για βιομηχανικούς ή εμπορικούς σκοπούς, και δ) μεθόδους τροποποίησης της γενετικής ταυτότητας των ζώων που ενδέχεται να προκαλέσουν σε αυτά ταλαιπωρίες χωρίς ουσιαστική ιατρική χρησιμότητα για τον άνθρωπο ή για τα ζώα, καθώς και τα ζώα που παράγονται με τέτοιες μεθόδους. Επίσης, η οδηγία επαναδιατυπώνει, ότι αποκλείονται κατοχύρωσης με διπλώματα ευρεσιτεχνίας εφευρέσεις των οποίων η εμπορική εκμετάλλευση αντίκειται στη δημόσια τάξη ή στα χρηστά ήθη. Σημειώνεται όμως, ότι η εκμετάλλευση δεν μπορεί να θεωρηθεί ως αντικείμενη στη δημόσια τάξη ή στα χρηστά ήθη για μόνο το λόγο ότι απαγορεύεται από διατάξεις της κειμένης νομοθεσίας.

Παρά την προσπάθεια για ρύθμιση της χορήγησης ΔΕ για βιοτεχνολογικές εφευρέσεις εξακολουθούν να υπάρχουν αναπάντητα βασικά ερωτήματα:
Είναι ηθικά αποδεκτό να καταστρέφονται έμβρυα για την απομόνωση και απόκτηση βλαστοκυττάρων;
Ποιες είναι οι βιολογικές μέθοδοι για παραγωγή φυτών;
Υπό ποίες προϋποθέσεις χορηγούνται ΔΕ σε ακολουθίες ανθρώπινου γονιδίου;

3.14. Η προστασία εφευρέσεων που εφαρμόζονται σε Η/Υ - Computer Implemented Inventions

Copyright και διπλώματα ευρεσιτεχνίας

Το λογισμικό προστατεύεται από αντιγραφή με τη νομοθεσία για την πνευματική ιδιοκτησία (copyright) και σύμφωνα με το ευρωπαϊκό δίκαιο των εφευρέσεων, το λογισμικό δεν θεωρείται καν εφεύρεση. Όμως δεν αποκλείεται η χορήγηση ΔΕ για εφευρέσεις που εμπεριέχουν λογισμικό αρκεί να πληρούνται οι προϋποθέσεις, που ισχύουν για τις εφευρέσεις γενικά.

Η προστασία με την κατοχύρωση δικαιωμάτων μέσω copyright παρέχεται στη συγκεκριμένη και κάθε μορφής έκφραση ενός προγράμματος ηλεκτρονικού υπολογιστή, ενώ οι ιδέες και οι αρχές στις οποίες βασίζεται οποιοδήποτε στοιχείο προγράμματος ηλεκτρονικού υπολογιστή, περιλαμβανομένων και εκείνων στις οποίες βασίζονται τα συστήματα διασύνδεσής του, δεν προστατεύονται. Δηλαδή με copyright, παρέχεται προστασία σε ένα πρόγραμμα ηλεκτρονικού υπολογιστή όταν η μορφή της έκφρασής του είναι πρωτότυπη με την έννοια ότι είναι αποτέλεσμα προσωπικής πνευματικής εργασίας του δημιουργού του ή των δημιουργών του. Στην πράξη αυτό σημαίνει ότι υφίστανται δικαιώματα για κάθε μορφή έκφρασης του κώδικα αλλά δεν υφίστανται τέτοια δικαιώματα για τις ιδέες και τις αρχές στις οποίες βασίζεται. Τα δικαιώματα που απορρέουν από το copyright απαγορεύουν την ουσιαστική αντιγραφή του κώδικα αλλά δεν εμποδίζουν τους πολυάριθμους εναλλακτικούς τρόπους να εκφραστούν οι ίδιες ιδέες και οι ίδιες αρχές σε διαφορετικούς κώδικες. Επίσης δεν εξασφαλίζουν προστασία από την ανάπτυξη ενός ταυτόσημου ή κατ' ουσία ταυτόσημου προγράμματος όταν ο δημιουργός του δεν γνωρίζει ότι υφίστανται δικαιώματα πνευματικής ιδιοκτησίας ήδη.

Ένα δίπλωμα ευρεσιτεχνίας προστατεύει μια εφεύρεση έτσι όπως οριοθετείται από τις αξιώσεις, οι οποίες ορίζουν την έκταση της προστασίας. Επομένως, ο κάτοχος διπλώματος ευρεσιτεχνίας για μια εφεύρεση, που εφαρμόζεται σε υπολογιστή έχει το δικαίωμα να εμποδίσει τρίτα μέρη να χρησιμοποιούν οποιοδήποτε υλοποίηση της εφεύρεσης, που εμπίπτει στον ορισμό της, σύμφωνα με τις αξιώσεις. Η απαγόρευση αυτή ισχύει ακόμη και για την περίπτωση διαφορετικών υλοποιήσεων της εφεύρεσης, που χρησιμοποιούν κώδικες οι οποίοι μπορεί να προστατεύονται παράλληλα από ανεξάρτητα μεταξύ τους δικαιώματα copyright χωρίς να παραβιάζονται αμοιβαίως. Είναι δηλαδή η προστασία μέσω ενός ΔΕ πολύ ισχυρότερη από την προστασία, που παρέχεται από το copyright.

Σε διεθνές επίπεδο, τα TRIPS ορίζουν αφενός ότι το λογισμικό είτε σε μορφή πηγαίου κώδικα (source code) ή μορφή κώδικα μηχανής (object code), προστατεύεται ως έργο με copyright, και αφετέρου ότι διπλώματα ευρεσιτεχνίας χορηγούνται για εφευρέσεις από όλους τους τομείς της τεχνολογίας (in all fields of technology) και άρα δεν αποκλείουν την περίπτωση των εφευρέσεων που εμπεριέχουν λογισμικό.

Πρακτική του Ευρωπαϊκού Γραφείου Διπλωμάτων Ευρεσιτεχνίας

Σύμφωνα με την πρακτική του Ευρωπαϊκού Γραφείου Διπλωμάτων Ευρεσιτεχνίας, διπλώματα απονέμονται για εφευρέσεις που εμπεριέχουν λογισμικό, όταν οι εφευρέσεις αυτές έχουν «τεχνικό χαρακτήρα». Όμως στη σχετική νομοθεσία δεν υπάρχει ορισμός του «τεχνικού χαρακτήρα» και ως εκ τούτου, μόνο μέσω της νομολογίας μπορούν να εξαχθούν κάποια συμπεράσματα που να βοηθούν τον ενδιαφερόμενο να κρίνει αν η

εφεύρεση του έχει ή όχι τεχνικό χαρακτήρα. Καταρχήν τεχνικός χαρακτήρας μπορεί να υπάρχει όποτε είναι αναγνωρίσιμο ένα αποτέλεσμα, ως συνέπεια της συνεργασίας του λογισμικού με ένα μηχάνημα. Με βάση την παρατήρηση αυτή ευσταθεί ο ισχυρισμός, ότι το λογισμικό που εκτελείται σε Η/Υ, προκαλεί την ροή ρεύματος και άρα ο τεχνικός χαρακτήρας της εφεύρεσης υπάρχει. Όμως σύμφωνα με την νομολογία, ο τεχνικός χαρακτήρας, που είναι ικανή συνθήκη για την χορήγησης διπλώματος, πρέπει να αναζητάται **εκτός** των προφανών αποτελεσμάτων της συνεργασία λογισμικού και υλισμικού. Η ύπαρξη τεχνικού χαρακτήρα, μπορεί να στοιχειοθετηθεί, όταν επί παραδείγματι λογισμικό:

- επιδρά στη λειτουργία μία μηχανής ή μίας αυτοματοποιημένης διαδικασίας παραγωγής, π.χ. ο έλεγχος του συστήματος πέδησης ενός αυτοκινήτου,
- έχει ως αποτέλεσμα την ταχύτερη επικοινωνία μεταξύ δύο τηλεφωνικών συσκευών,
- παρέχει ασφάλεια κατά την ανταλλαγή πληροφοριών μέσω δικτύων Η/Υ (encryption of data),
- επιδρά στον τρόπο με τον οποίο αποθηκεύονται δεδομένα σε αποθηκευτικά μέσα Η/Υ.

Αντίθετα παραδείγματα για τα οποία δεν ευσταθεί ισχυρισμός ότι υπάρχει τεχνικός χαρακτήρας είναι οι περιπτώσεις λογισμικού που:

- υπολογίζει ασφάλιστρα,
- χρησιμοποιείται για κρατήσεις θέσεων σε θέατρο και μεταφορικά μέσα,
- παράγει αποτελέσματα αποκλειστικά αισθητικού χαρακτήρα.

Υπολογίζεται ότι από την ίδρυση του το 1978, το Ευρωπαϊκό Γραφείο έχει χορηγήσει περισσότερα από 30.000 διπλώματα που αφορούν εφευρέσεις που εμπεριέχουν λογισμικό. Πολλά από αυτά τα διπλώματα ήταν σε βασικούς τομείς της τεχνολογίας των πληροφοριών, δηλαδή ψηφιακή επεξεργασία δεδομένων, αναγνώριση δεδομένων, παράσταση δεδομένων και αποθήκευση. Άλλα ενέπιπταν σε άλλους τεχνικούς τομείς όπως στη μηχανολογία και αφορούν μηχανήματα ελεγχόμενα από λογισμικό.

Το σημερινό νομικό καθεστώς όσον αφορά την προστασία με δίπλωμα ευρεσιτεχνίας στον τομέα των εφευρέσεων που εφαρμόζονται σε υπολογιστή είναι σχετικά ασαφές και κατά συνέπεια η ασφάλεια δικαίου που παρέχει, μπορεί να αμφισβητηθεί. Επιπλέον, ενώ οι νομοθετικές διατάξεις που ορίζουν τους όρους χορήγησης των διπλωμάτων ευρεσιτεχνίας στα ευρωπαϊκά κράτη είναι παρεμφερείς, η εφαρμογή τους στη νομολογία και οι διοικητικές πρακτικές των κρατών μελών διαφέρουν. Επίσης, υπάρχουν διαφορές ιδίως μεταξύ της νομολογίας του συμβουλίου προσφυγών του Ευρωπαϊκού Γραφείου Διπλωμάτων Ευρεσιτεχνίας και δικαστηρίων των κρατών μελών. Έτσι, μια εφεύρεση που εμπεριέχει λογισμικό, μπορεί να προστατεύεται σε ένα κράτος μέλος αλλά όχι σε άλλο, γεγονός το οποίο έχει άμεσα και αρνητικά αποτελέσματα στην ορθή λειτουργία της εσωτερικής αγοράς .

Οδηγία Ευρωπαϊκής Επιτροπής για εφευρέσεις που εφαρμόζονται σε Η/Υ

Το 2002 η Ευρωπαϊκή Επιτροπή εξέδωσε οδηγία που αφορούσε τη δυνατότητα κατοχύρωσης με δίπλωμα ευρεσιτεχνίας εφευρέσεων που εφαρμόζονται σε υπολογιστή (Computer Implemented Inventions – για λόγους συντομίας η αναφορά στις εφευρέσεις αυτές θα γίνεται με το ακρωνύμιο CII), ώστε να καταστούν σαφέστεροι οι όροι χορήγησης διπλωμάτων ευρεσιτεχνίας για CII. Όμως η αντιπαράθεση μεταξύ των υποστηρικτών της χορήγησης ΔΕ σε εφευρέσεις, που εφαρμόζονται σε Η/Υ και αυτών που υποστηρίζουν, ότι μία τέτοια διεύρυνση θα είναι αρνητική για τις μικρές επιχειρήσεις και τους ασχολούμενους με την έρευνα στο κλάδο αυτό, είχε ως αποτέλεσμα την τελική καταψήφιση της οδηγίας από το Ευρωπαϊκό Κοινοβούλιο.

Ανεξάρτητα από το αν οι όποιες νομοθετικές ρυθμίσεις, θα πρέπει να ενισχύουν ή να αποδυναμώνουν τη δυνατότητα κατοχύρωσης των CII μέσω ΔΕ, ο συντάκτης του παρόντος κειμένου κρίνει ότι η έλλειψη σαφούς νομοθετικού πλαισίου δεν διευκολύνει την κατάσταση, αφού πολλοί ερευνητές αλλά και μικρές επιχειρήσεις που ασχολούνται με λογισμικό και έχουν επινοήσει μεθόδους, που κατά την κρίση τους είναι καινοτομικές, δυσκολεύονται να αποφασίσουν, αν θα πρέπει να καταθέσουν αίτηση για χορήγηση ΔΕ.

Η κατάσταση τις ΗΠΑ και την Ιαπωνία

Η διαφορά μεταξύ των ΗΠΑ και της Ευρώπης και μεταξύ των ΗΠΑ και της Ιαπωνίας είναι ότι στην Ευρώπη η εφεύρεση πρέπει να παρουσιάζει μια τεχνική συμβολή. Επίσης στην Ιαπωνία επικρατεί μία αρχή, που παραδοσιακά ερμηνεύεται με παρόμοιο τρόπο, δηλαδή η εφεύρεση πρέπει να είναι μια πολύ προηγμένη δημιουργία τεχνικών ιδεών η οποία να εφαρμόζει ένα φυσικό νόμο. Στις ΗΠΑ η εφεύρεση πρέπει απλώς να είναι στον τομέα της τεχνολογίας και δεν απαιτείται καμία τεχνική συμβολή. Το γεγονός και μόνο ότι η εφεύρεση χρησιμοποιεί υπολογιστή ή λογισμικό την κατατάσσει στον τομέα της τεχνολογίας εάν επίσης παρέχει ένα «χρήσιμο, συγκεκριμένο και απτό αποτέλεσμα». Το γεγονός ότι οι ΗΠΑ δεν απαιτούν να παρουσιάζει η εφεύρεση μια τεχνική συμβολή σημαίνει ότι οι περιορισμοί στη δυνατότητα κατοχύρωσης με δίπλωμα ευρεσιτεχνίας επιχειρηματικών μεθόδων, που εξαιρούνται από την χορήγηση ΔΕ στην Ευρώπη, εκτός από την απαίτηση οι μέθοδοι να είναι νέες και να περιλαμβάνουν εφευρετική δραστηριότητα, είναι αμελητέοι.

Μία περίπτωση εφεύρεσης που εφαρμόζεται σε Η/Υ: "Gift Order Patent" , Amazon Inc.

Το δίπλωμα αφορά μία εφεύρεση για μία μέθοδο αγοράς αγαθών μέσω διαδικτύου, που αποστέλλονται ως δώρο. Η μέθοδος ορίζει τον τρόπο με τον οποίο ο ενδιαφερόμενος μπορεί να παραγγείλει ένα δώρο μέσω διαδικτύου και να το αποστείλει σε παραλήπτη, για τον οποίο γνωρίζει τη διεύθυνση του ηλεκτρονικού του ταχυδρομείου. Μέσω της

διεύθυνσης το σύστημα έρχεται σε επαφή με τον παραλήπτη για να προσδιορίσει τη ταχυδρομική του διεύθυνση.

Η σχετική αίτηση είχε κατατεθεί το 1999, και η αιτούμενη προστασία ως οριζόταν σε μία των αξιώσεων είχε ως εξής:
A method in a computer system for co-ordinating delivery of a gift from a gift giver to a recipient, the gift and recipient being specified in a gift order, the method comprising: determining whether the gift order includes sufficient information so that the gift can be delivered to the recipient; when sufficient information is not provided in the gift order, obtaining delivery information from one or more information sources; and when sufficient delivery information can be obtained from the additional information sources so that the gift can be delivered to the recipient, directing the gift to be sent to the recipient as indicated by the deliver information.

Για την εφεύρεση αυτή, το Ευρωπαϊκό Γραφείο χορήγησε το δίπλωμα EP 0 927 945, στην Amazon Inc. στις 23 Απριλίου 2003. Κατά την εξέταση της αίτησης, η προηγούμενη αξίωση τροποποιήθηκε ως ακολούθως:

A method in a computer system for ordering a gift for delivery from a gift giver to a recipient, the method comprising:
receiving from the gift giver an indication that the gift is to be delivered to the recipient and an electronic mail address of the recipient; and
sending to a gift delivery computer system an indication of the gift and the received electronic mail address,
wherein the gift delivery computer system coordinates delivery of the gift by:
sending an electronic mail message addressed to the electronic mail address of the recipient, the electronic mail address requesting that the recipient provide delivery information including a postal address for the gift; and
upon receiving the delivery information, electronically initiating delivery of the gift in accordance with the received delivery information.

Εναντίον του διπλώματος, κατατέθηκαν ενστάσεις από μία επιχείρηση που στέλνει λουλούδια και δύο μη κυβερνητικές οργανώσεις, τις German Society of Information Sciences, και Foundation for Free Information Infrastructure (FFII). Μετά την εξέταση της ένστασης, που έγινε στις 7 Δεκεμβρίου 2007, το Ευρωπαϊκό Γραφείο ακύρωσε το δίπλωμα αλλά μετά από προσφυγή της Amazon Inc., το Συμβούλιο Προσφυγών (Board of Αππεαλς) επανέφερε την αίτηση στο πρωτοβάθμια επιτροπή ενστάσεων. Στις 15 Ιανουαρίου 2013, η πρωτοβάθμια επιτροπή ακύρωσε και πάλι το δίπλωμα. Η δικαιούχος εταιρεία εξακολουθεί να έχει το δικαίωμα να προσφύγει στο δευτεροβάθμιο όργανο αξιώνοντας ανατροπή της απόφασης.

3.15. Το σύστημα προστασίας των εφευρέσεων ως κίνητρο για την τεχνολογική ανάπτυξη και την καινοτομία

Σύμφωνα με την πλέον διαδεδομένη αντίληψη για τα προστασία των δικαιωμάτων των εφευρετών μέσω διπλωμάτων ευρεσιτεχνίας, η κοινωνία παραχωρεί στον εφευρέτη το μονοπώλιο εκμετάλλευσης της εφεύρεσης του, για περιορισμένη χρονική διάρκεια και ο εφευρέτης αποκαλύπτει «πλήρως» την εφεύρεση του, δηλαδή περιγράφει την εφεύρεσή του τόσο λεπτομερώς, όσο απαιτείται για την αναπαραγωγή της από άλλους. Από τη «συναλλαγή» μεταξύ της κοινωνίας και των εφευρετών ωφελούνται και οι δύο συμβαλλόμενοι: ο εφευρέτης μπορεί να προσδοκά σε οικονομική εκμετάλλευση της εφεύρεσης του και το κοινωνικό σύνολο προσδοκά τη δημιουργία κινήτρων και τη διαμόρφωση ευνοϊκού κλίματος για την πραγματοποίηση νέων εφευρέσεων, την τεχνολογική ανάπτυξη και την ανάπτυξη αλλά και την παραγωγή καινοτομικών προϊόντων. Τα αναμενόμενα αποτελέσματα από την εύρυθμη λειτουργία του συστήματος προστασίας των εφευρέσεων περιγράφονται στις επόμενες παραγράφους:

Α. Η παραχώρηση του μονοπωλίου εκμετάλλευσης προς τον εφευρέτη αναμένεται να λειτουργήσει ως κίνητρο για επενδύσεις στην τεχνολογική έρευνα, την πραγματοποίηση νέων εφευρέσεων καθώς επίσης και την ανάπτυξη τεχνολογικών καινοτομιών από αυτές.

Β. Η προστασία που παρέχεται στον κάτοχο του διπλώματος αποτελεί σε πολλές περιπτώσεις προϋπόθεση για παραγωγικές επενδύσεις.

Γ. Το μονοπώλιο παραχωρείται για περιορισμένο χρόνο και μετά τη λήξη του η χρήση των εφευρέσεων είναι ελεύθερη. Με τον τρόπο αυτό οι καταναλωτές επωφελούνται από τις εφευρέσεις και τις καινοτομίες που παράγονται από αυτές, πληρώνοντας το τίμημα του μονοπωλιακού καθεστώτος για το χρόνο ισχύος των διπλωμάτων ευρεσιτεχνίας, και αυτό που καθορίζεται από τον ελεύθερο ανταγωνισμό μετά τη λήξη της.

Δ. Μικρές επιχειρήσεις, που στηρίζονται στη γνώση και τη δημιουργική τους ικανότητα, μπορούν να κατοχυρώσουν τα δικαιώματα τους σε εφευρέσεις που πραγματοποιούν, μέσω διπλωμάτων ευρεσιτεχνίας και στη συνέχεια να τα εκμεταλλευθούν, μεταβιβάζοντας τα ή παραχωρώντας άδειες εκμετάλλευσης. Υπάρχουν δε παραδείγματα εταιρειών, οι οποίες δεν παράγουν και δεν εμπορεύονται οι ίδιες τα καινοτομικά προϊόντα που έχουν εφεύρει, αλλά έχουν έσοδα αποκλειστικά από τη διάθεση των δικαιωμάτων τους στις εφευρέσεις. Επίσης νέες εταιρείες που σκοπεύουν στην εκμετάλλευση της τεχνογνωσίας τους, έχουν σαφή πλεονεκτήματα στην αναζήτηση επιχειρηματικών κεφαλαίων, αν έχουν κατοχυρώσει τα δικαιώματα τους με δίπλωμα ευρεσιτεχνίας.

Ε. Η κατοχύρωση των δικαιωμάτων μέσω διπλωμάτων ευρεσιτεχνίας διευκολύνει επίσης σε μεγάλο βαθμό τη μεταφορά τεχνολογίας, αφού οι ενδιαφερόμενοι δικαιούχοι και οι δυνητικοί χρήστες των εφευρέσεων μπορούν να συνάπτουν συμφωνίες για άδειες εκμετάλλευσης ή μεταβίβαση των διπλωμάτων ευρεσιτεχνίας με σχετικά πολύ μεγαλύτερη ευκολία, όταν το αντικείμενο της εκμετάλλευσης ή μεταβίβασης είναι καταγεγραμμένο σε ένα δίπλωμα ευρεσιτεχνίας.

ΣΤ. Η αποκάλυψη της εφεύρεσης αποτελεί ιδιαίτερα θετικό παράγοντα για την κοινωνία. Η διάχυση της γνώσης λειτουργεί καταλυτικά για την παραγωγή νέας γνώσης. Οι πόροι για έρευνα και ανάπτυξη, δημόσιοι ή ιδιωτικοί, μπορούν να κατευθυνθούν για την παραγωγή νέων τεχνολογιών αντί για την αναπαραγωγή ήδη υπαρχουσών και οι επιχειρήσεις που έχουν ανάγκη από τεχνολογίες, μπορούν να τις αναζητήσουν σε δομημένες βάσεις δεδομένων. Τα τελευταία χρόνια η πρόσβαση σε πολλές βάσεις δεδομένων διπλωμάτων ευρεσιτεχνίας είναι ελεύθερη μέσω διαδικτύου.

Ζ. Η συστηματική παρατήρηση των τεχνολογιών που δημοσιοποιούνται μέσω διπλωμάτων ευρεσιτεχνίας, αποτελεί εργαλείο για τις επιχειρήσεις, αφενός για την παρακολούθηση των ανταγωνιστών και αφετέρου για την παρακολούθηση των τεχνολογικών εξελίξεων στους τομείς που τους ενδιαφέρει, με αποτέλεσμα την ενίσχυση του ανταγωνισμού.

3.16. Τεχνολογική πληροφόρηση μέσα από αιτήσεις για χορήγηση ΔΕ και ΔΕ - patent information

Τα εθνικά και διεθνή συστήματα προστασίας των δικαιωμάτων των εφευρετών μέσω διπλωματών ευρεσιτεχνίας, απαιτούν τη δημοσίευση της αίτησης για χορήγηση του διπλώματος, το αργότερο αμέσως μετά την συμπλήρωση 18 μηνών από την ημερομηνία κατάθεσης της σχετικής αίτησης. Λαμβανομένου υπόψη ότι μετά την κατάθεση της αίτησης δεν γίνονται δεκτά νέα στοιχεία για την εφεύρεση και άρα τα αρχικά έγγραφα της αίτησης περιέχουν το σύνολο των τεχνολογικών πληροφοριών που την αφορούν, η αίτηση είναι πολύτιμη πηγή τεχνολογικής πληροφόρησης. Για την όσο το δυνατόν ευρύτερη διάχυση της τεχνολογικής πληροφόρησης, οι εθνικές και υπερεθνικές αρχές, που ασχολούνται με τα διπλώματα ευρεσιτεχνίας, δημοσιοποιούν έγκαιρα και με τους πλέον αποδοτικούς τρόπους τις δημοσιευμένες αιτήσεις. Σήμερα με την μεγάλη ανάπτυξη του διαδικτύου, των βάσεων δεδομένων και των μηχανών αναζήτησης, όλες σχεδόν οι αιτήσεις που κατατίθενται παγκοσμίως, μπορούν να αναζητηθούν ελεύθερα στο διαδίκτυο 18 μήνες μετά από την αρχική κατάθεση τους.

Η πληροφόρηση μέσω των δημοσιευμένων αιτήσεων για χορήγηση διπλωμάτων ευρεσιτεχνίας και των διπλωμάτων ευρεσιτεχνίας αφορούν κάθε τομέα τεχνολογίας και

σχεδόν όλους τους επιστημονικούς τομείς και περιλαμβάνουν από τις πλέον απλές ως τις πολυπλοκότερες λύσεις τεχνικών προβλημάτων. Οι πληροφορίες στις δημοσιεύσεις αυτές, που είναι δομημένες με τον ίδιο σχεδόν τρόπο ανεξάρτητα από την αρχή που τις έχει δημοσιεύσει, είναι πολύ σημαντικά στοιχεία για ολοκληρωμένη τεχνολογική πληροφόρηση, αλλά και για την επιχειρηματική στρατηγική μίας επιχείρησης. Οι πληροφορίες που μπορούν να ανακτηθούν από τις δημοσιεύσεις που αφορούν ΔΕ (αιτήσεις για χορήγηση ή ΔΕ) έχουν πολλαπλή χρησιμότητα:

Πληροφόρηση για τις υπάρχουσες τεχνολογίες*:* Μπορεί να αναζητηθεί σχεδόν το σύνολο των υπαρχουσών λύσεων τεχνικών προβλημάτων. Υπολογίζεται ότι τα διπλώματα ευρεσιτεχνίας περιλαμβάνουν το 80% της παγκόσμιας τεχνολογικής γνώσης σε 42 εκατομμύρια έγγραφα, που έχουν δημοσιευθεί από γραφεία ευρεσιτεχνιών σε όλο τον κόσμο. Τα σχετικά έγγραφα είναι ταξινομημένα από ειδικούς σε 67.000 τεχνολογικές περιοχές και η ταξινόμηση αυτή διευκολύνει την αναζήτηση τους.

Παρακολούθηση των τεχνολογιών που αναπτύσσουν άλλοι: Είναι πολύ πιθανό, τεχνολογίες που αναπτύσσονται από ανταγωνιστές, να δημοσιοποιηθούν πρώτα μέσω αιτήσεων για χορήγηση ΔΕ, πολύ νωρίτερα από την εμφάνιση των καινοτομιών, που αναπτύσσονται από αυτές. Παρακολουθώντας τις δημοσιεύσεις αιτήσεων και ΔΕ, μπορούν να εντοπιστούν οι τεχνολογίες των ανταγωνιστών ή και οι τεχνολογίες που διευκολύνουν την έρευνα και την τεχνολογική ανάπτυξη του ενδιαφερόμενου. Όμως ο κάθε ενδιαφερόμενος που πληροφορείται για τις τεχνολογικές εξελίξεις μέσω διπλωμάτων ευρεσιτεχνίας, πρέπει να έχει υπόψη του ότι η πληροφόρηση μπορεί να μην είναι πλήρης και οι πιο σημαντικοί λόγοι γι’ αυτό είναι:

- Υπάρχουν επιστημονικές ή και τεχνολογικές περιοχές που δεν καλύπτονται από διπλώματα ευρεσιτεχνίας. Μέχρι πριν από μία 20ετία καινοτομίες που εμπεριείχαν λογισμικό, ως επί το πλείστον δεν αποτελούσαν αντικείμενο αιτήσεων για ΔΕ. Επιστημονικές θεωρίες δεν θεωρούνται εφευρέσεις και δημοσιεύονται συνήθως σε δημοσιεύσεις εκτός ΔΕ – non patent literature.

- Υπάρχουν εφευρέτες που προτιμούν να διατηρήσουν της εφεύρεση τους μυστική παρά να την δημοσιοποιήσουν μέσω μίας αίτησης για χορήγηση ΔΕ.

- Κάποιες περιορισμένες περιπτώσεις αιτήσεων για χορήγηση ΔΕ, που αφορούν στην εθνική ασφάλεια δεν δημοσιοποιούνται. Σχετικές ρυθμίσεις υπάρχουν στις εθνικές νομοθεσίες πολλών κρατών, αλλά η εφαρμογή τους είναι πολύ περιορισμένη.

Παρ' όλα ταύτα η δημοσίευση της αίτησης για χορήγηση ΔΕ παρέχει πληροφόρηση για προϊόντα πριν ακόμη αυτά εμφανιστούν στην αγορά και αποτελεί σημαντικότατη πηγή πληροφόρησης αφενός για ερευνητές που μπορούν να ενημερωθούν για τεχνολογικές εξελίξεις και αφετέρου για επιχειρηματίες που ενημερώνονται για τον ανταγωνισμό.

Παρακολούθηση τεχνολογικών τάσεων: Στατιστικά στοιχεία που εξάγονται από δημοσιευμένες αιτήσεις και ΔΕ, βοηθούν να εντοπιστούν οι νέες τεχνολογίες στις οποίες θα βασιστούν οι καινοτομίες που ακόμη δεν έχουν παρουσιαστεί στην αγορά. Επίσης, τα στατιστικά στοιχεία από βάσεις δεδομένων ΔΕ, είναι δυνατόν να οδηγήσουν σε συμπεράσματα για τις αναπτυσσόμενες τεχνολογίες από φορείς συγκεντρωμένους σε κάποια γεωγραφική περιοχή, από ερευνητικά ινστιτούτα που δραστηριοποιούνται στον ίδιο τομέα κλπ.

Εντοπίζονται οι εφευρέσεις, που προστατεύονται με ΔΕ: Ελέγχοντας τα ΔΕ και τα μητρώα που τηρούνται από τις αρμόδιες αρχές, μπορεί ο ενδιαφερόμενος να μάθει αν υπάρχει ΔΕ με το οποίο απαγορεύεται η χρήση μίας εφεύρεσης χωρίς άδεια του δικαιούχου. Με τον τρόπο αυτό αποφεύγονται οι προσβολές ΔΕ που βρίσκονται σε ισχύ. Εάν για μία εφεύρεση υπάρχει αίτηση για χορήγηση ΔΕ μπορεί να διερευνηθεί αν υπάρχει δίπλωμα ευρεσιτεχνίας σε ισχύ για την εφεύρεση αυτή. Τα σχετικά ερωτήματα που πρέπει να απαντηθούν είναι:

- Έχει χορηγηθεί ΔΕ για την εφεύρεση και για ποιες χώρες; Υπολογίζεται ότι σε ισχύ βρίσκονται 5 εκατομμύρια διπλώματα και ότι κάθε εφεύρεση προστατεύεται κατά μέσο όρο σε τέσσερα κράτη.

- Έχουν κατατεθεί ενστάσεις ή αγωγές εναντίον του διπλώματος;
  Είναι το δίπλωμα σε ισχύ ή όχι (πχ. λόγω λήξης της 20ετούς ισχύος ή μη πληρωμής ετησίων τελών);

Εντοπίζεται η στάθμη της τεχνικής για νέες εφευρέσεις: Η πληροφόρηση, που παρέχεται μέσα από τις αιτήσεις και τα ΔΕ βοηθούν τους εφευρέτες να κρίνουν αν η εφεύρεση τους πληροί τις προϋποθέσεις για τη χορήγηση ΔΕ. Πρέπει όμως να σημειωθεί ότι η έρευνα στις βάσεις δεδομένων, που θα πραγματοποιήσει κάποιος χωρίς σχετική εμπειρία και η εντύπωση που θα σχηματίσει, μπορεί να διαφέρει από την κρίση για την εφεύρεση, που θα διατυπωθεί από την αρμόδια αρχή.

Βιβλιογραφικά στοιχεία

Η πρώτη σελίδα μίας δημοσιευμένης αίτησης ή ενός διπλώματος ευρεσιτεχνίας περιλαμβάνει βιβλιογραφικά στοιχεία, που περιλαμβάνουν ποιος και πού κατέθεσε την αίτηση, ποιος είναι ο εφευρέτης, τον τίτλο της εφεύρεσης και το τεχνικό πεδίο της εφεύρεσης κατά το διεθνές σύστημα ταξινόμησης. Η πρώτη σελίδα των δημοσιευμένων

αιτήσεων περιλαμβάνει συνήθως μία περίληψη της εφεύρεσης και ένα χαρακτηριστικό σχέδιο που βοηθά στην κατανόησης της. Η πρώτη σελίδα ενός διπλώματος ευρεσιτεχνίας περιλαμβάνει και τα έγγραφα που περιλαμβάνονται στην έκθεση έρευνας.

Η ταξινόμηση γίνεται συνήθως σύμφωνα με την IPC (International Patent Classification), μία διεθνή συμφωνία που διαχειρίζεται ο World Intellectual Property Organization. Η IPC ταξινομεί κάθε τεχνολογία σε 8 κεφάλαια (sections), 20 υποκεφάλαια (subsections), 118 κλάσεις (classes), 624 υποκλάσεις (subclasses) και πάνω από 67000 ομάδες (groups) εκ των οποίων περίπου το 10% είναι κύριες ομάδες (main groups) και τα υπόλοιπα υποομάδες (subgroups). Κάθε αίτηση για χορήγηση ΔΕ χαρακτηρίζεται στο αρχικό στάδιο της εξέτασης τους με ένα τουλάχιστον κωδικό-σύμβολο, που χαρακτηρίζει την τεχνική περιοχή της εφεύρεσης στην οποία αναφέρεται. Το σύμβολο αυτό αναγράφεται στην πρώτη σελίδα της δημοσιευμένης αίτησης.

Στο τέλος του κεφαλαίου παρουσιάζονται η πρώτη σελίδα ενός ευρωπαϊκού ΔΕ και μίας δημοσιευμένης αίτησης για χορήγηση γερμανικού ΔΕ με τις απαραίτητες επεξηγήσεις και με αναφορά στην ταξινόμηση τους.

Περιγραφή της εφεύρεσης

Η περιγραφή της εφεύρεσης ως περιλαμβάνεται στην αρχική αίτηση για δίπλωμα ευρεσιτεχνίας πρέπει να περιγράφει πλήρως την εφεύρεση στην οποία αναφέρεται. Η περιγραφή της εφεύρεσης απαιτείται να είναι σαφής και πλήρης και σε αντίθετη περίπτωση το δίπλωμα που έχει χορηγηθεί, μπορεί να ακυρωθεί από τις αρμόδιες αρχές. Η περιγραφή της εφεύρεσης, ως εμφανίζεται σε ΔΕ των περισσοτέρων κρατών περιλαμβάνει α) την τεχνική περιοχή της εφεύρεσης, β) αναφορά στη στάθμη της τεχνικής, γ) το τεχνικό πρόβλημα που αντιμετωπίζει η εφεύρεση, δ) το αντικείμενο της ζητούμενης προστασίας, ως αναφέρεται και στις αξιώσεις, ε) αναφορά στα σχέδια που πιθανόν να υπάρχουν, στ) περιγραφή τουλάχιστον ενός τρόπου υλοποίησης της εφεύρεσης.

Σύμφωνα με τις εθνικές αλλά και διεθνείς νομοθεσίες, ο «μέσος ειδικός» θα πρέπει, διαβάζοντας την περιγραφή της εφεύρεσης να την κατανοεί επαρκώς έτσι ώστε να μπορεί να την υλοποιήσει. Για το λόγο αυτό, οι αιτήσεις για διπλώματα ευρεσιτεχνίας και τα διπλώματα, αποτελούν πηγή τεχνολογικής πληροφόρησης, που περιγράφει λεπτομερώς και επαρκώς τις εφευρέσεις. Επίσης πολλές φορές τα διπλώματα ευρεσιτεχνίας είναι η μονή γραπτή πηγή πληροφόρησης για τις εφευρέσεις που περιγράφονται σε αυτά.

Αξιώσεις

Οι αξιώσεις ενός διπλώματος ευρεσιτεχνίας, που βρίσκεται σε ισχύ αποτελούν τον ορισμό της παρεχόμενης προστασίας από το δίπλωμα. Κάθε αντικείμενο είτε έχει φυσική

υπόσταση ή είναι μέθοδος, που έχει όλα τα χαρακτηριστικά μίας των αξιώσεων του εν ισχύ διπλώματος, παραβιάζει το δίπλωμα αυτό.

Τεχνολογική πληροφόρηση στο διαδίκτυο

Πριν από μερικές δεκαετίες η τεχνολογική πληροφόρηση μέσα από αιτήσεις και ΔΕ ήταν αρκετά χρονοβόρα, αφού ο τρόπος δημοσιοποίησης τους ήταν μέσω εντύπων. Η κατάσταση βελτιώθηκε σημαντικά της δεκαετίες του 70 και του 80 όταν εμφανίστηκαν οι πρώτες συλλογές σε CDs και οι πρώτες εμπορικές βάσεις δεδομένων. Σήμερα η κατάσταση έχει αλλάξει και όποιος θέλει να ενημερωθεί και έχει πρόσβαση στο διαδίκτυο, μπορεί να αναζητήσει αιτήσεις για χορήγηση ΔΕ και ΔΕ σε βάσεις δεδομένων, που τηρούνται από εθνικούς και διεθνείς οργανισμούς και είναι ελεύθερα προσβάσιμες. Οι πλέον «δημοφιλείς» εξ αυτών μπορούν να βρεθούν στις διευθύνσεις:

http://www.espacenet.com/index.en.htm
http://patft.uspto.gov/netahtml/PTO/search-bool.html
http://www.wipo.int/pctdb/en/
http://www.freepatentsonline.com/search.html

(19) Europäisches Patentamt
European Patent Office
Office européen des brevets

(11) EP 1 171 791 B1

(12) **EUROPEAN PATENT SPECIFICATION**

(45) Date of publication and mention of the grant of the patent:
02.11.2005 Bulletin 2005/44

(21) Application number: **00920885.1**

(22) Date of filing: **17.04.2000**

(51) Int Cl.[7]: **G02B 21/00**

(86) International application number:
PCT/GB2000/001492

(87) International publication number:
WO 2000/063736 (26.10.2000 Gazette 2000/43)

(54) **OPTICAL MICROSCOPY AND ITS USE IN THE STUDY OF CELLS**

OPTISCHE MIKROSKOPIE UND DEREN VERWENDUNG BEI DER UNTERSUCHUNG VON ZELLEN

MICROSCOPIE OPTIQUE ET SON UTILISATION DANS L'ETUDE DES CELLULES

(84) Designated Contracting States:
AT BE CH CY DE DK ES FI FR GB GR IE IT LI LU MC NL PT SE

(30) Priority: **19.04.1999 GB 9908932**
20.10.1999 GB 9924880

(43) Date of publication of application:
16.01.2002 Bulletin 2002/03

(73) Proprietor: **IMPERIAL COLLEGE INNOVATIONS LIMITED**
London SW7 2AZ (GB)

(72) Inventors:
- **KORCHEV, Yuri Evgenievich, Dept of Medicine Campus, Du Cane Road, London W12 0NN (GB)**
- **KLENERMAN, David, University of Cambridge Cambridge CB2 1EW (GB)**
- **LAB, Max, Joseph Dept. of Medicine Du Cane Road London W12 ONN (GB)**

(74) Representative: **Perry, Robert Edward**
GILL JENNINGS & EVERY
Broadgate House
7 Eldon Street
London EC2M 7LH (GB)

(56) References cited:
WO-A-98/37440 **US-A- 5 166 520**
US-A- 5 479 024 **US-A- 5 874 726**

- **P.K. HANSMA ET AL: "The scanning ion-conductance microscope" SCIENCE., vol. 243, 3 February 1989 (1989-02-03), pages 641-643, XP000914510 AMERICAN ASSOCIATION FOR THE ADVANCEMENT OF SCIENCE, WASHINGTON, DC., US ISSN: 0036-8075 cited in the application**
- **K.D. JANDT: "Developments and perspectives of scanning probe microscopy (SPM) on organic materials systems." MATERIALS SCIENCE AND ENGINEERING R: REPORTS, vol. 21, 1998, pages 221-295, XP004118010 ELSEVIER SEQUOIA S.A., LAUSANNE., CH ISSN: 0927-796X**
- **W. TAN: "Optical measurements on the nanometer scale" TRAC, TRENDS IN ANALYTICAL CHEMISTRY., vol. 17, no. 8+9, 1998, pages 501-513, XP004146611 ANALYTICAL CHEMISTRY. CAMBRIDGE., GB ISSN: 0165-9936**
- **Y.E. KORCHEV ET AL.: "Scanning ion conductance microscopy of living cells." BIOPHYSICAL JOURNAL, vol. 73, August 1997 (1997-08), pages 653-658, XP000913877 NEW YORK, US, US ISSN: 0006-3495 cited in the application**

Note: Within nine months from the publication of the mention of the grant of the European patent, any person may give notice to the European Patent Office of opposition to the European patent granted. Notice of opposition shall be filed in a written reasoned statement. It shall not be deemed to have been filed until the opposition fee has been paid. (Art. 99(1) European Patent Convention).

Printed by Jouve, 75001 PARIS (FR)

EP 1 171 791 B1

(19) BUNDESREPUBLIK DEUTSCHLAND

DEUTSCHES PATENTAMT

(12) **Offenlegungsschrift**

(10) **DE 43 09 667 A1**

(51) Int. Cl.[5]:
G 02 B 27/22
G 09 F 9/00
H 04 N 13/00
// H04N 13/00

(21) Aktenzeichen: P 43 09 667.0
(22) Anmeldetag: 26. 3. 93
(43) Offenlegungstag: 29. 9. 94

(71) Anmelder:
Technische Universität Dresden, 01069 Dresden, DE

(72) Erfinder:
Schwerdtner, Armin, Dr.rer.nat., O-8046 Dresden, DE; Heidrich, Holger, Dipl.-Phys., O-8019 Dresden, DE

Prüfungsantrag gem. § 44 PatG ist gestellt

(54) Optisches System zur zwei- und dreidimensionalen Darstellung von Information

(57) Die Erfindung betrifft ein optisches System zur zwei- und dreidimensionalen Darstellung von Information unter Verwendung von Transmissions-Displays für die Computer- und Videotechnik, als Head-up-Display in der Luft- und Raumfahrt, für die Medizintechnik, für die Bereiche virtuelle Realität und für andere Bereiche. Erfindungsgemäß wird jedem Pixel eines Transmissions-Displays (4) je ein Prisma einer Prismenmaske (5) und je ein Phasenelement einer Phasenmaske (3) mit zufallsverteilten Phasenhüben zugeordnet, wobei das den Halbbildern entsprechende Licht auf die Augen des oder der Betrachter abgelenkt und fokussiert ist. Es wird eine hohe Bildqualität erreicht. Die Lichtleistung kann gesenkt werden. Mehrere Betrachter können ohne gegenseitige Störung verschiedene Bilder sehen.

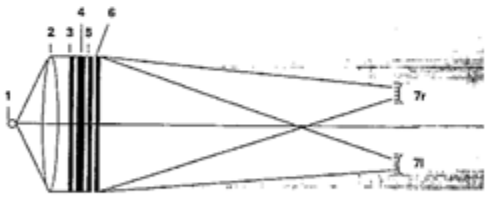

DE 43 09 667 A1

DE 43 09 667 A1

Die folgenden Angaben sind den vom Anmelder eingereichten Unterlagen entnommen

BUNDESDRUCKEREI 08. 94 408 039/296 8/34

Επεξήγηση στοιχείων

(19) Γραφείο, στο οποίο κατατέθηκε η αίτηση

(22) Ημερομηνία Κατάθεσης της αίτησης
(30) Στοιχεία προτεραιότητας
(72) Στοιχεία εφευρέτη (εφευρετών)
(43) Στοιχεία δημοσίευσης της αίτησης
(57) Περίληψη και χαρακτηριστικό σχέδιο
(56) Έκθεση έρευνας

(11) Αριθμός δημοσίευσης
(43) αριθμός αίτησης
(71) Στοιχεία καταθέτη (καταθετών)
(74) Στοιχεία πληρεξούσιου
(54) Τίτλος εφεύρεσης
(51) Ταξινόμηση σύμφωνα με την IPC

Παραδείγματα ταξινόμησης

G02B 21/00

Section	G	PHYSICS
Class	G02	OPTICS
Subclass	G02B	OPTICAL ELEMENTS, SYSTEMS, OR APPARATUS
Group	G02B 21/00	Microscopes

G02B 27/22

Section	G	PHYSICS
Class	G02	OPTICS
Subclass	G02B	OPTICAL ELEMENTS, SYSTEMS, OR APPARATUS
Group	G02B 27	Other optical systems; Other optical apparatus
Subgroup	G02B 27/22 … for producing stereoscopic or other 3D effects	

Sections της IPC

A	HUMAN NECESSITIES
B	PERFORMING OPERATIONS; TRANSPORTING
C	CHEMISTRY; METALLURGY
D	TEXTILES; PAPER
E	FIXED CONSTRUCTIONS
F	MECHANICAL ENGINEERING; LIGHTING; HEATING; WEAPONS; BLASTING
G	PHYSICS
H	ELECTRICITY

4. ΜΕΤΑΦΟΡΑ ΤΕΧΝΟΛΟΓΙΑΣ

4.1. Εισαγωγή

Μεταφορά τεχνολογίας πραγματοποιείται μέσω μίας σύμβασης με την οποία ο κάτοχος της τεχνολογίας παραχωρεί σε άλλο φυσικό ή νομικό πρόσωπο, το δέκτη της τεχνολογίας, τα νόμιμα δικαιώματα εκμετάλλευσης του ή μεταβιβάζει την ιδιοκτησία του σε αυτό.

Οι πλέον συνήθεις μορφές συμβάσεων μεταφοράς τεχνολογίας είναι :

- οι συμβάσεις μεταβίβασης της διανοητικής ιδιοκτησίας,
- οι συμβάσεις παραχώρησης αδειών εκμετάλλευσης, και
- οι συμβάσεις μεταφοράς τεχνογνωσίας (know-how), που μπορούν να συνδυάζονται και με μία εκ των ανωτέρω.

Ο Οργανισμός Βιομηχανικής Ιδιοκτησίας κυκλοφόρησε το 2007 οδηγό καλής πρακτικής για μεταφορά τεχνολογίας, που περιλαμβάνει πρότυπες συμβάσεις. Ο οδηγός μπορεί να ανασυρθεί από το διαδικτυακό τόπο του οργανισμού: www.obi.gr.

4.2. Μεταβίβαση διπλώματος ευρεσιτεχνίας.

Σύμφωνα με το νόμο 1733/1987 σχετικά με τη μεταφορά τεχνολογίας, τις εφευρέσεις και την τεχνολογική καινοτομία, τα δικαιώματα για τη χορήγηση διπλώματος ευρεσιτεχνίας[18] ή το δίπλωμα ευρεσιτεχνίας μπορούν να μεταβιβαστούν με έγγραφη συμφωνία (άρθρο 12, παρ. 1&2 ν.1733/87). Η μεταβίβαση συντελείται από την καταχώρηση της συμφωνίας στο μητρώο διπλωμάτων ευρεσιτεχνίας και δημοσιεύεται στο Ειδικό Δελτίο Βιομηχανικής Ιδιοκτησίας που εκδίδεται από τον ΟΒΙ. Η μεταβίβαση ενός διπλώματος ευρεσιτεχνίας που κατέχεται από κοινού από περισσότερους του ενός κατόχου, γίνεται ξεχωριστά από κάθε ένα. Δηλαδή αν ένα δίπλωμα ή αν το δικαίωμα στο δίπλωμα κατέχεται από κοινού από 2 μέλη της πολυτεχνικής κοινότητας και το ΕΜΠ, κατά 30% για κάθε ένα από τα δύο μέλη και 40% από το ΕΜΠ, ο καθένας από τα δύο μέλη και το ΕΜΠ μπορεί ανεξάρτητα από τους άλλους να μεταβιβάσουν σε τρίτο τα δικαιώματα τους.

Η έγγραφη συμφωνία μεταξύ του δικαιούχου και του τρίτου στον οποίο μεταβιβάζεται το δικαίωμα για τη χορήγηση του διπλώματος ή το δίπλωμα, ισοδυναμεί με «πώληση» των

[18] Το δικαίωμα για τη χορήγηση διπλώματος ευρεσιτεχνίας γεννάται με την «σύλληψη» της εφεύρεσης, και ισοδυναμεί με το δικαίωμα κατάθεσης αίτησης για χορήγηση του διπλώματος. Δηλαδή ο κάτοχος του δικαιώματος για χορήγηση ΔΕ, μετά την κατάθεση της σχετικής αίτησης και πριν τη χορήγηση του διπλώματος είναι ο αιτών.

δικαιωμάτων και με τον τρόπο αυτό από τη στιγμή της μεταβίβασης, ο πωλητής αρχικός δικαιούχος χάνει κάθε δικαίωμα που του είχε παραχωρηθεί με το δίπλωμα ευρεσιτεχνίας. Δηλαδή στην περίπτωση μεταβίβασης διπλώματος ευρεσιτεχνίας, που αφορά μια εφεύρεση, αν ο αρχικός δικαιούχος (πωλητής) ή εφευρέτης αναπτύξουν περαιτέρω την εφεύρεση τους, δεν θα έχουν δικαίωμα εκμετάλλευσης της νέας εφεύρεσης, εφόσον αυτή χρησιμοποιεί την αρχική εφεύρεση και τα δικαιώματα σε αυτήν έχουν μεταβιβαστεί στον αγοραστή.

Η μεταβίβαση του περιουσιακού δικαιώματος δημιουργού σε έργο πνευματικής ιδιοκτησίας, αναφέρεται στο αρ. 12, παράγραφος 1 του ν.2121/1993.

4.3. Αποτίμηση διπλωμάτων ευρεσιτεχνίας

Δικαιούχοι αιτήσεων για απόκτηση διπλώματος ευρεσιτεχνίας ή κάτοχοι διπλωμάτων ευρεσιτεχνίας αντιμετωπίζουν το ερώτημα πως μπορούν να αποτιμήσουν ρεαλιστικά τον τίτλο[19] με τον οποίο προστατεύουν τα δικαιώματα στην εφεύρεση τους. Δύο σημεία που αξίζει να τονιστούν είναι α) ότι η αποτίμηση εξαρτάται από παράγοντες, που η επίδραση τους όμως στην αποτίμηση ενέχει πολλές αβεβαιότητες και β) η αξία του τίτλου εκτός ότι εξαρτάται από τη χρονική στιγμή που αναφέρεται, εξαρτάται και σε μεγάλο βαθμό από τον πιθανό χρήστη του τίτλου ή/και της τεχνολογίας, στην οποία αναφέρεται.

Η αποτίμηση ενός διπλώματος ευρεσιτεχνίας μπορεί να είναι ποιοτική ή ποσοτική. Ή πλέον συνήθης μεθοδολογία για την ποσοτική αποτίμηση αφορά στον υπολογισμό της παρούσας αξίας **N**et **P**resent **V**alue, που στηρίζεται στις προβλέψεις:

- για τις μελλοντικά έξοδα, που σχετίζονται με την εκμετάλλευση της εφεύρεσης και τη διατήρηση του διπλώματος ευρεσιτεχνίας σε ισχύ,
- τα έσοδα από την εκμετάλλευση της εφεύρεσης, που συμπεριλαμβάνουν και έσοδα από δικαιώματα εκμετάλλευσης ή/και μεταβίβασης του διπλώματος και
- το επιτόκιο για την υπολογισμό της σημερινής τιμής μελλοντικών εξόδων και εσόδων

Η παραπάνω μεθοδολογία είναι μεν απλή στην εφαρμογή και παράγει ένα ποσοτικό οικονομικό μέγεθος, που μπορεί να χρησιμοποιηθεί για την αποτίμηση του διπλώματος, τα αποτελέσματα όμως που προκύπτουν από την εφαρμογή της, εξαρτώνται από τις εκτιμήσεις που γίνονται για τις μελλοντικά έξοδα, που πολλές φορές δεν μπορούν να γίνουν με την απαιτούμενη ακρίβεια. Επίσης οι αβεβαιότητες που σχετίζονται με τις εκτιμήσεις εξαρτώνται σε μεγάλο ποσοστό από το ωριμότητα της εφεύρεσης στην οποία αναφέρεται το δίπλωμα ευρεσιτεχνίας. Συμπερασματικά αναφέρεται ότι ο επιφορτισμένος με την εκτίμηση θα πρέπει να έχει υπόψη του ότι εκτός από τις

[19] Στην παράγραφο αυτή, η αναφορά σε τίτλο αφορά σε δίπλωμα ευρεσιτεχνίας ή σε αιτήσεις για απόκτηση διπλώματος ευρεσιτεχνίας.

αβεβαιότητες της μεθόδου NPV υπάρχουν και αβεβαιότητες ως προς την υλοποίηση και εφαρμοσιμότητα της εφεύρεσης καθ' αυτής καθώς επίσης και ως προς την ισχύ του διπλώματος ευρεσιτεχνίας.

Στις επόμενες παραγράφους παρουσιάζονται πέντε παράγοντες που επηρεάζουν την αποτίμηση μιας αίτησης για απόκτηση διπλώματος ευρεσιτεχνία ή χορηγημένων διπλωμάτων και που χρησιμοποιούνται και για την ποιοτική αποτίμηση των τίτλων. Η αναφορά στους παράγοντες αυτούς δεν αποσκοπεί σε μία ολόπλευρη κάλυψη του θέματος της αποτίμησης, αλλά στοχεύει να αναδείξει βασικούς παράγοντες της αποτίμησης και το πολυσχιδές αυτής.

Τεχνολογία: Τεχνολογίες που έχουν αναπτυχθεί και ελεγχθεί σε παραγωγική κλίμακα υπερτερούν αυτών που έχουν μελετηθεί σε εργαστηριακή κλίμακα. Άλλοι παράμετροι, που πρέπει να ληφθούν υπόψη κατά την αποτίμηση είναι: το εύρος εφαρμογής της τεχνολογίας, αν π.χ. η τεχνολογία αφορά ένα υλικό που μπορεί να χρησιμοποιηθεί σε διαφορετικά προϊόντα, το κόστος και ο χρόνος, που θα απαιτηθεί από τους ανταγωνιστές για να αναπτύξουν εναλλακτικές τεχνολογίες με παραπλήσια ή και ισοδύναμα αποτελέσματα και ο απαιτούμενος χρόνος για την ανάπτυξη υπέρτερων τεχνολογιών.

Αγορά: Η ύπαρξη ζήτησης για την τεχνολογία αποτελεί επίσης παράγοντα αποτίμησης της αξίας της τεχνολογίας. Σχηματικά, αναφέρεται ότι στο ένα άκρο της «κλίμακας ζήτησης» δεν υπάρχει ζήτηση για την τεχνολογία, στο άλλο άκρο υπάρχει ανάγκη για την τεχνολογία από συγκεκριμένες αγορές με προοπτικές περαιτέρω αύξησης της ζήτησης και από άλλες.

Οικονομικοί παράγοντες: Η αξιοποίηση της τεχνολογίας-εφεύρεσης, που αναφέρεται σε ένα τίτλο, απαιτεί δαπάνες που θα πρέπει να συνυπολογιστούν κατά την αποτίμηση. Οι δαπάνες αφορούν κατά κύριο λόγο την ανάπτυξη καινοτομιών από την εφεύρεση και την χορήγηση ή και τη διατήρηση του διπλώματος ευρεσιτεχνίας σε ισχύ. Επίσης δεν πρέπει να διαφεύγει της προσοχής, ότι ένα δίπλωμα ευρεσιτεχνίας δεν δίνει στον κάτοχό του δικαίωμα να χρησιμοποιεί την εφεύρεση του αλλά να απαγορεύει σε άλλους τη χρήση αυτής. Μπορεί, δηλαδή, η χρήση μιας εφεύρεσης να απαιτεί τη χρήση άλλης εφεύρεσης, η οποία προστατεύεται με άλλο προγενέστερο δίπλωμα ευρεσιτεχνίας, που είναι σε ισχύ. Στην περίπτωση αυτή η χρήση της εφεύρεσης απαιτεί τη παροχή δικαιωμάτων από τον κάτοχο του προγενέστερου διπλώματος και πιθανώς την πληρωμή δικαιωμάτων εκμετάλλευσης για το σκοπό αυτό. Στις εισροές, που θα πρέπει να ληφθούν υπόψη στον οικονομικό παράγοντα της αποτίμησης τίτλου περιλαμβάνονται τα πιθανά δικαιώματα εκμετάλλευσης, σε περίπτωση που χορηγηθούν σχετικές άδειες

καθώς επίσης και οι δυνατότητες πρόσβασης στις χρηματαγορές λόγω της κατοχής διπλώματος ευρεσιτεχνίας.

Νομικοί παράγοντες: Η ισχύς της προστασίας που παρέχει ένας τίτλος είναι επίσης παράγοντας που επηρεάζει την αποτίμηση του. Η χρήση του όρου «ισχύς» στην ενότητα αυτή περιλαμβάνει α) την έκταση της προστασίας, β) τη διάρκεια της προστασίας έως την ημερομηνία, που το δίπλωμα μπορεί δυνητικά να ισχύει, και γ) τη γεωγραφική έκταση της προστασίας που παρέχεται από τους τίτλους που αναφέρονται στην εφεύρεση.

Επίσης πρέπει να λαμβάνεται υπόψη, ότι μια αίτηση για χορήγηση διπλώματος ευρεσιτεχνίας δεν αποτελεί χορηγημένο τίτλο και παρέχει στον δικαιούχο μόνο προσωρινά δικαιώματα, που οριστικοποιούνται με τη χορήγηση του διπλώματος. Επίσης το εύρος της προστασίας που αξιώνεται με μία αίτηση μπορεί να περιοριστεί κατά τη διάρκεια της εξέτασης της αίτησης και καθορίζεται από τις αξιώσεις του χορηγημένου διπλώματος. Η εκτίμηση και αξιολόγηση του εύρους της προστασίας του διπλώματος που θα χορηγηθεί από μία αίτηση απαιτεί εμπειρία στον τομέα των διπλωμάτων ευρεσιτεχνίας αλλά και στον τεχνολογικό τομέα της εφεύρεσης. Παράμετρες μία τέτοιας αξιολόγησης είναι η έκθεση έρευνας και η αλληλογραφία μεταξύ του καταθέτη και των εξεταστών, χωρίς όμως και αυτές να μπορούν να οδηγήσουν χωρίς αμφιβολίες σε ασφαλή συμπεράσματα. Αλλά η ισχύς ακόμη και ενός χορηγημένου διπλώματος μπορεί να αμφισβητηθεί και να χρειαστούν μακροχρόνιες δικαστικές διαμάχες για να υπάρξουν αποφάσεις επί πιθανών αγωγών ακύρωσης του διπλώματος.

Στρατηγική του ενδιαφερόμενου: Η αξία ενός τίτλου εξαρτάται και από τη στρατηγική του ενδιαφερόμενου για την απόκτηση του. Χαρακτηριστικά αναφέρεται, ότι ο ενδιαφερόμενος μπορεί να επιθυμεί την άμεση εκμετάλλευση της εφεύρεσης, τη χορήγηση δικαιωμάτων εκμετάλλευσης σε τρίτο, τη χρηματοδότηση του με όχημα τον τίτλο, τον αποκλεισμό τρίτων από τη χρήση της εφεύρεσης. Πρέπει επίσης να συνυπολογίζεται η σημασία της εφεύρεσης στην παραγωγική διαδικασία που δυνητικά θα εφαρμοστεί, π.χ. αν η εφεύρεση είναι σημαντική ή όχι στη διαδικασία αυτή.

4.4. Συμβάσεις μεταφοράς τεχνογνωσίας

Ως τεχνογνωσία νοείται η τεχνική γνώση, που χρησιμοποιείται σε τομείς της τεχνολογίας και η οποία δεν προστατεύεται από τίτλο διανοητικής ιδιοκτησίας, π.χ. από δίπλωμα ευρεσιτεχνίας. Η τεχνογνωσία μπορεί να μεταβιβαστεί μέσω έντυπου υλικού, λογισμικού, σχεδίων ή άλλων συγκεκριμένων μέσων ή εναλλακτικά να δίνεται στον αγοραστή υπό μορφή συμβουλών, σεμιναρίων ή και συνεργασιών μεταξύ δότη (πωλητή) και δέκτη (αγοραστή) της τεχνογνωσίας. Ρυθμίσεις για μεταφορά know-how, υπάρχουν και σε

συμβάσεις παραχώρησης αδειών εκμετάλλευσης ή ακόμα και μεταβίβασης, εφόσον κριθούν αναγκαίες από τους αντισυμβαλλόμενους.

4.5. Παραχώρηση άδειας εκμετάλλευσης

Εκτός από τη μεταβίβαση των δικαιωμάτων σε δίπλωμα ευρεσιτεχνίας ο δικαιούχος για τη χορήγηση διπλώματος ευρεσιτεχνίας ή ο κάτοχος διπλώματος μπορεί να παραχωρεί με έγγραφη συμφωνία άδεια εκμετάλλευσης του διπλώματος του σε τρίτους (άρθρο 12, παρ. 3-5, ν.1733/87). Για την άδεια εκμετάλλευσης κοινού διπλώματος ευρεσιτεχνίας απαιτείται συμφωνία όλων των δικαιούχων. Στην περίπτωση κοινής και εξαρτημένης εφεύρεσης, ο εργοδότης έχει δικαίωμα εκμετάλλευσης κατά προτεραιότητα.

Στο πεδίο της πνευματικής ιδιοκτησίας, η νομοθεσία προβλέπει ότι ο δημιουργός του έργου μπορεί να επιτρέπει σε κάποιον άλλον την άσκηση εξουσιών, που απορρέουν από το περιουσιακό του δικαίωμα (αρθ.13 αρ. 1 ν.2121/1993).

Ελλείψει αντίθετης συμφωνίας οι άδειες εκμετάλλευσης δεν είναι αποκλειστικές, δηλαδή αν δεν αναφέρεται ρητά στην άδεια, οι δικαιούχοι μπορούν να παραχωρήσουν άδειες εκμετάλλευσης σε περισσότερα από ένα πρόσωπο (μη αποκλειστικές άδειες εκμετάλλευσης). Επίσης αν δεν υπάρχει σχετική πρόβλεψη, οι άδειες εκμετάλλευσης δεν μεταβιβάζονται και δεν κληρονομούνται.

Στις παραγράφους, που ακολουθούν γίνεται μία περιγραφή της δομής μίας άδειας εκμετάλλευσης. Η δομή αυτή περιλαμβάνει τα βασικά στοιχεία μίας άδειας, ως αυτά προκύπτουν από τη συγκριτική μελέτη τυποποιημένων αδειών εκμετάλλευσης πανεπιστημίων του εξωτερικού και τυποποιημένων αδειών που έχουν δημοσιευθεί σε σχετικές αναφορές της Ευρωπαϊκής Επιτροπής.

4.6. Τυπική δομή αδειών εκμετάλλευσης

Τα συμβαλλόμενα μέρη.
Προοίμιο, όπου αναφέρονται οι λόγοι για τους οποίους τα μέρη προβαίνουν στη σύμβαση.
Ορισμοί, όπου ορίζονται οι έννοιες που χρησιμοποιούνται στη σύμβαση.
Διάρκεια ισχύος της σύμβασης.
Αντικείμενο της σύμβασης, που περιλαμβάνει τα ουσιώδη στοιχεία της παραχωρούμενης τεχνολογίας. Τα μέρη πρέπει να διευκρινίσουν αν, στην περίπτωση που η τεχνολογία έχει ενσωματωθεί σε έργο προστατευόμενο με δικαιώματα πνευματικής ιδιοκτησίας (π.χ. πρόγραμμα Η/Υ), ο δέκτης της άδειας δικαιούται να χρησιμοποιεί όλες τις εξουσίες που απορρέουν από το αποκλειστικό δικαίωμα που απολαμβάνει ο δημιουργός του έργου ή κάποιες από αυτές. Ομοίως, αν η τεχνολογία καλύπτεται από δίπλωμα ευρεσιτεχνίας,

πρέπει να αποσαφηνιστεί ποιές εξουσίες του δικαιούχου γίνονται αντικείμενο της άδειας που παραχωρείται.
Υποχρεώσεις του δότη, όπως είναι η εκχώρηση της άδειας χρήσης ή εκμετάλλευσης, ανακοινώσεις των τυχόν βελτιώσεων, παροχή εντύπου υλικού για την περιγραφή τεχνικών στοιχείων, παροχή δικαστικής προστασίας προς το δέκτη σε περίπτωση προσβολής του δικαιώματος από τρίτο κ.α.
Υποχρεώσεις του δέκτη, όπως είναι η καταβολή ανταλλάγματος για την παραχώρηση της άδειας, η υποχρέωση τήρησης του απορρήτου, μεταβίβασης στον δότη των βελτιώσεων, που επήλθαν κατά την εκτέλεση της σύμβασης κ.α.
Οικονομικοί όροι, που περιλαμβάνουν τον προσδιορισμό των ανταλλαγμάτων για την εκχώρηση της άδειας είτε με τη μορφή ποσού κατ' αποκοπή είτε με τη μορφή ποσοστού επί των εσόδων του δέκτη από την εκμετάλλευση είτε με άλλους τρόπους, την προκαταβολή που συμφωνήθηκε κ.α. Σε κάθε περίπτωση ο προσδιορισμός των οικονομικών ανταλλαγμάτων εξαρτάται από τη αξία που δίνει στην τεχνολογία που αποκτά ο δικαιοδόχος (licensee) και όχι από το κόστος της ερευνητικής προσπάθειας και ανάπτυξης. Στη βιβλιογραφία αναφέρεται ότι ο μέσος όρος των δικαιωμάτων ως ποσοστό των εσόδων από πωλήσεις διαφέρει ανάλογα με την τεχνολογία. Ως παράδειγμα, αναφέρεται ποσοστό 4,7% στη χημική βιομηχανία και 7% στη φαρμακοβιομηχανία. Σε πιο παραδοσιακούς κλάδους το ποσοστό είναι χαμηλότερο. Επίσης το ποσοστό αυτό μπορεί να αυξηθεί, π.χ. κατά 2% αν πρόκειται για αποκλειστική άδεια εκμετάλλευσης.
Εγγυήσεις και ρήτρες εγκαθίδρυσης/περιορισμού ευθύνης που αφορούν την καλή εκτέλεση του έργου, την παραχώρηση χρήσης έγκυρου τίτλου χωρίς νομικά ή πραγματικά ελαττώματα κ.α.
Αναστολή και λύση της σύμβασης.
Ανωτέρα βία.
Εφαρμοστέο δίκαιο.
Διαιτησία.

4.7. Οικονομικοί όροι σε άδειες εκμετάλλευσης

Μία μελέτη που έγινε από το Licensing Executives Society Foundation των ΗΠΑ[20] και Καναδά επιχείρησε να καταγράψει το ύψος των δικαιωμάτων σε εφευρέσεις σε διάφορους τεχνολογικούς τομείς. Τα στοιχεία που αναφέρονται στις επόμενες παραγράφους αντλήθηκαν από τις ιστοσελίδες του LES Foundation, που είναι προσβάσιμες χωρίς περιορισμό. Οι πλήρεις εκθέσεις είναι προσβάσιμες μόνο από μέλη του Foundation.

[20] Η Licensing Executives Society (U.S.A. and Canada) ιδρύθηκε το 1965 και είναι ένα επιμελητήριο με 6000 μέλη, επαγγελματίες που ασχολούνται με μεταβιβάσεις, χρήση, ανάπτυξη, παραγωγή και εμπορία διανοητικής ιδιοκτησίας.

Η μελέτη σε τομείς τεχνολογιών αιχμής, αεροπορική βιομηχανία, λογισμικό, καθαρές τεχνολογίες, επικοινωνίες, ημιαγωγοί, καταναλωτικά αγαθά και ηλεκτρονικά, διεξήχθη μετά από έρευνα σε 52 εταιρείες και 228 συμφωνίες, που ολοκληρώθηκαν από το 2008 έως το 2011. Από τους συμμετέχοντες στην έρευνα το 86% ήταν οι δικαιοπάροχοι (licensor) των τεχνολογιών. Περισσότεροι από τους μισούς συνήψαν συμφωνίες για οικονομικούς λόγους εκτός από τη στρατηγική σημασία που απέδιδαν σε αυτές.

Σημαντικά ποιοτικά αποτελέσματα που προέκυψαν είναι:

- Οι δέκτες τεχνολογίας με ετήσιο τζίρο μικρότερο από 25 εκατομμύρια δολάρια συμφώνησαν περισσότερο σε ένα σταθερό ποσοστό δικαιωμάτων εκμετάλλευσης.
- Οι δέκτες τεχνολογίας με ετήσιο τζίρο μεγαλύτερο από 500 εκατομμύρια δολάρια συμφώνησαν ως επί το πλείστον σε εφάπαξ ποσό.
- Περίπου μισές από τις συμφωνίες αφορούσαν αποκλειστικές και οι άλλες μισές μη αποκλειστικές άδειες εκμετάλλευσης.
- Το μέσο ποσοστό δικαιωμάτων εκμετάλλευσης ανέρχεται περίπου στο 6% του ετήσιου τζίρου πωλήσεων με διαφορές μεταξύ τεχνολογικών περιοχών ως ακολούθως:

Αεροπορική βιομηχανία	περ. 10 %
Εμπορική αεροπορική βιομηχανία	10 % - 11 %
Πολεμική αεροπορική βιομηχανία	7 % - 8 %
Μεταφορές	περ. 8 %
Εξοπλισμός IT	5 % - 6 %
Καταναλωτικά αγαθά	5 % - 6 %
Υγεία	4 % - 5 %
Τεχνικές απεικόνισης και άλλες τεχνολογικές υπηρεσίες	περ. 4 %
Μεταποίηση και άλλο παραδοσιακοί κλάδοι	περ. 4 %
Καθαρές τεχνολογίες και περιβάλλον	περ. 3 %

Άλλη μελέτη έγινε στους τομείς χημικών, περιβάλλοντος και υλικών. Συμμετείχαν ακαδημαϊκά ιδρύματα (34%), εταιρείες κάθε μεγέθους (39%), δικηγόροι (16%) και άλλοι οργανισμοί, που ασχολούνται με άδειες εκμετάλλευσης (11%). Αποτελέσματα της μελέτης:

- Στο 40% των συμφωνιών οι προβλεπόμενες πωλήσεις ήταν χαμηλότερες των 50 εκατομμυρίων US$.
- Η πλειοψηφία των συμφωνιών αφορούσε αποκλειστικά δικαιώματα.
- Η πλειοψηφία των συμφωνιών αφορούσε προϊόντα ή τεχνολογίες που εμπορευματοποιούνται ή βρίσκονται κοντά στο στάδιο της εμπορευματοποίησης.
- 70% των συμφωνιών αφορούσαν δικαιώματα ως ποσοστό επί των πωλήσεων.

- Οι περισσότερες συμφωνίες αφορούσαν εκμετάλλευσης χωρίς γεωγραφικούς περιορισμούς σε παγκόσμια κλίμακα.
- Περίπου οι μισές συμφωνίες προέβλεπαν αρχικές πληρωμές και πληρωμές σε κομβικά σημεία.44% των συμφωνιών προέβλεπαν ελέγχους (audits) και 32% την μεταβίβαση δικαιωμάτων σε βελτιώσεις των εφευρέσεων στο δικαιοπάροχο

4.8. Άλλες συμβάσεις μεταφοράς τεχνολογίας από πανεπιστήμια και ερευνητικά κέντρα

Τέσσερεις ευρωπαϊκές ενώσεις, που δραστηριοποιούνται για τη συνεργασία πανεπιστημίων και ερευνητικών κέντρων που εποπτεύονται από το κράτος αφενός και ιδιωτικών επιχειρήσεων αφετέρου, ανέπτυξαν έναν οδηγό καλής πρακτικής για ερευνητικές συνεργασίες και μεταφορά τεχνολογίας μεταξύ ερευνητικών φορέων και της βιομηχανίας. Ο οδηγός, που μπορεί να ανασυρθεί ελεύθερα από το διαδίκτυο21, έχει ως σκοπό τη βελτίωση της οργάνωσης, διοίκησης και αποτελεσματικότητας των ερευνητικών συνεργασιών και των δραστηριοτήτων που σχετίζονται με τη μεταφορά της γνώσης.
Οι οργανισμοί που ανέπτυξαν τον οδηγό είναι οι:
European **U**niversity **A**ssociation (www.eua.be), οργανισμός στον οποίο εκπροσωπούνται ευρωπαϊκά πανεπιστήμια και εθνικές σύνοδοι πρυτάνεων,
Δίκτυο ProTon Europe (www.protoneurope.org), που είναι ένα Δίκτυο Γραφείων Μεταφοράς Τεχνολογίας Πανεπιστημίων και Δημοσίων Ερευνητικών Κέντρων,
European **A**ssociation of **R**esearch and **T**echnology **O**rganizations (www.earto.org), μία ένωση ευρωπαϊκών ερευνητικών και τεχνολογικών φορέων, και
European **I**ndustrial **R**esearch **M**anagement **A**ssociation (www.eirma.asso.fr), που είναι ένωση με σκοπό την προώθηση της καινοτομίας μέσω δραστηριοτήτων έρευνας και ανάπτυξης που στοχεύει να ικανοποιήσει τις ανάγκες της αγοράς.

Ο οδηγός αποτελείται από πέντε ενότητες:
Στην πρώτη ενότητα αναλύονται οι σχέσεις μεταξύ των ερευνητικών φορέων και της βιομηχανίας και τονίζεται η σημασία των σχέσεων εμπιστοσύνης στην υλοποίηση κοινών δράσεων προς όφελος όλων των εμπλεκομένων. Αφοσίωση στο στόχο, αλληλοκατανόηση και αλληλοσεβασμός είναι τα απαραίτητα στοιχεία για επιτυχείς συνεργασίες.

Η δεύτερη ενότητα περιγράφει τη μετάβαση από την παραδοσιακή μορφή μετάδοσης της γνώσης μέσω δημοσιεύσεων, που επιτρέπουν την άνευ όρων χρήση της, σε νέες μορφές συνεργασίας, με τις οποίες παράγεται καινοτομία και κατανέμονται τα οφέλη στους συντελεστές της.

[21] π.χ. από τη σελίδα http://www.responsible-partnering.org/library/rp2006.pdf

Η τρίτη ενότητα αναφέρει δύο βασικές αρχές, που πρέπει να διέπουν τις συνεργασίες μεταξύ ερευνητικών φορέων και βιομηχανίας: να υπάρξει όφελος από τη δημόσια έρευνα αφενός και να γίνεται υπεύθυνη χρήση της αφετέρου. Για την υλοποίηση των αρχών αυτών προτείνονται δέκα οδηγίες, προς τους συνεργαζόμενους φορείς, καθώς επίσης και τους φορείς που παράγουν τεχνολογικές και ερευνητικές πολιτικές:
Ενίσχυση των δημοσίων ερευνητικών φορέων και της εξωστρέφειας τους.
Αλληλοκατανόηση μεταξύ των συνεργαζομένων.
Ανάπτυξη στρατηγικής συνεργασιών.
Μακροχρόνιες συνεργασίες.
Δημιουργία εξειδικευμένου μηχανισμού υποστήριξης των συνεργασιών.
Σαφήνεια και διαφάνεια των σκοπών της συνεργασίας.
Τακτική επικοινωνία υιοθετώντας τυποποιημένες πρακτικές.
Αποτελεσματική χρήση του συστήματος προστασίας της διανοητικής ιδιοκτησίας.
Διαρκής εκπαίδευση σε σχετικούς τομείς, ως η διαχείριση τεχνολογίας, επιχειρηματικότητα, διαχείριση έργων.
Προσέγγιση της καινοτομίας ως διεπιστημονικής δραστηριότητας.

Η τέταρτη ενότητα περιγράφει μεθόδους αναζήτησης συνεργατών. Στους ερευνητές που αναζητούν συνεργάτες στη βιομηχανία, συστήνεται να μελετούν τη δομή των επιχειρήσεων, και να κατανοούν τους τομείς ευθύνης των στελεχών προτού να επικοινωνήσουν μαζί τους. Για όσους αναζητούν συνεργάτες σε ΑΕΙ ή δημόσιους ερευνητικούς φορείς, συστήνεται μεταξύ άλλων, να εξετάζουν τις επιστημονικές δημοσιεύσεις σε διεθνώς αναγνωρισμένα περιοδικά και τις παρουσιάσεις σε συνέδρια.

Τέλος στην πέμπτη ενότητα παρουσιάζεται η δομή ενός συμφωνητικού συνεργασίας. Οι βασικές ενότητες του συμφωνητικού είναι:

- Ορισμοί, συνεργαζόμενοι, σκοπός.
- Εμπιστευτικές πληροφορίες.
- Εύρος τεχνολογιών, αγοράς, σκοπού.
- Μέσα υλοποίησης και προσωπικό.
- Χρηματοδότηση, τιμολόγηση.
- Υπεύθυνοι.
- Αναφορές.
- Δημοσιεύσεις.
- Προϋπάρχουσα γνώση.
- Δικαιούχοι αποτελεσμάτων,
- Διανοητική ιδιοκτησία.
- Δικαιώματα εκμετάλλευσης.
- Επιμέλεια.

4.9. Μοντέλα συμφωνητικών συνεργασίας πανεπιστημίων και επιχειρήσεων

Πριν από την έναρξη μίας ερευνητικής συνεργασίας μεταξύ πανεπιστημίων και άλλων φορέων έχει μεγάλη σημασία η ρύθμιση των δικαιωμάτων στη διανοητική ιδιοκτησία που θα παραχθεί στο πλαίσιο αυτής. Κάθε ρύθμιση, που θα αναφέρεται στο συμφωνητικό συνεργασίας μεταξύ των εμπλεκομένων, θα πρέπει να είναι σύμφωνη με τη σχετική νομοθεσία, όπως και με τη νομοθεσία που ρυθμίζει τα δικαιώματα σε εφευρέσεις, έργα, βιομηχανικά σχέδια και υποδείγματα και άλλες μορφές διανοητικής ιδιοκτησίας.

Στην προσπάθεια να ενισχύσουν τη συνεργασία μεταξύ πανεπιστημίων και βιομηχανίας και να βοηθήσουν να παρακαμφθούν οι δυσκολίες που ανακύπτουν κατά τις διαπραγματεύσεις για τη σύνταξη των σχετικών συμφωνητικών, εθνικές και υπερεθνικές αρχές και οργανισμοί έχουν συντάξει μοντέλα συμφωνητικών. Στο Ηνωμένο Βασίλειο το Department of Trade and Industry (dti) δημοσίευσε στο διαδικτυακό του τόπο πέντε μοντέλα συνεργασίας, μεταξύ Πανεπιστημίων και επιχειρήσεων – ιδιαίτερα μικρομεσαίων επιχειρήσεων - που αναφέρονται στα περισσότερα θέματα που αφορούν τις συνεργασίες αυτές, μεταξύ των οποίων είναι τα θέματα διανοητικής ιδιοκτησίας και εμπιστευτικότητας.

Τα μοντέλα συντάχθηκαν από την ομάδα εργασίας (Lambert Working Group), στην οποία συμμετείχαν η συνομοσπονδία βρετανικών βιομηχανιών (Confederation of British Industry - CBI), η ένωση των συνδέσμων πανεπιστημιακής έρευνας και βιομηχανίας (Association of University Research & Industry Links - AURIL), βρετανικές εταιρείες και πανεπιστήμια και άλλοι.

Τα τρία από τα πέντε μοντέλα παρουσιάζουν ρυθμίσεις, σύμφωνα με τις οποίες τα ερευνητικά αποτελέσματα ανήκουν στο πανεπιστήμιο,
το οποίο παραχωρεί μη αποκλειστικές άδειες εκμετάλλευσης για συγκεκριμένη εφαρμογή και σε συγκεκριμένο γεωγραφικό χώρο (1ο μοντέλο).
αλλά προβλέπεται ότι ο χρηματοδότης της έρευνας μπορεί να ζητήσει αποκλειστική άδεια εκμετάλλευσης τους (2ο μοντέλο).
αλλά προβλέπεται ότι ο χρηματοδότης της έρευνας μπορεί να ζητήσει τη μεταβίβαση των δικαιωμάτων σε αυτόν (3ο μοντέλο).

Το τέταρτο και πέμπτο μοντέλο προβλέπει ότι τα αποτελέσματα ανήκουν στο χρηματοδότη της έρευνας και ότι το πανεπιστήμιο μπορεί να δημοσιεύσει αποτελέσματα λαμβάνοντας τα κατάλληλο μέτρα, ώστε να μην προκληθούν προβλήματα στον χρηματοδότη να διεκδικήσει δίπλωμα ευρεσιτεχνίας για αυτά (4ο μοντέλο), ή εναλλακτικά το πανεπιστήμιο δεν έχει δικαίωμα δημοσίευσης (5ο μοντέλο). Η τελευταία περίπτωση χαρακτηρίζεται ως ερευνητικό έργο κατά παραγγελία παρά ως συμφωνητικό συνεργασίας.

Τα μοντέλα αυτά συντάχθηκαν, σύμφωνα με την ισχύουσα νομοθεσία στο Ηνωμένο Βασίλειο. Παρόλο ότι πολλές ρυθμίσεις δεν αντιτίθενται στην εθνική νομοθεσία, πριν κάποιος ή κάποια ενδιαφερόμενος(η) χρησιμοποιήσει ένα εξ αυτών, θα πρέπει να το ελέγξει νομικά λαμβάνοντας υπόψη τις ιδιαιτερότητες της συγκεκριμένης συνεργασίας.

Τα μοντέλα μπορούν να ανασυρθούν από τον διαδικτυακό τόπο του Γραφείου Διαμεσολάβησης του ΕΜΠ (liaison.ntua.gr) καθώς επίσης και από τη διεύθυνση http://www.innovation.gov.uk/lambertagreements/index.asp?lvl1=2&lvl2=0&lvl3=0&lvl4=0, της βρετανικής κυβέρνησης.

4.10. Μοντέλο συμφωνητικού συνεργασίας φορέων στο πλαίσιο του Προγράμματος πλαισίου 7.

Το τυποποιημένο συμβόλαιο χρηματοδότησης ερευνητικού προγράμματος στο πλαίσιο του προγράμματος πλαισίου 7 της Ευρωπαϊκής Ένωσης, καταγράφει τις ρυθμίσεις, που αφορούν στην ιδιοκτησία των αποτελεσμάτων του έργου (foreground information) και στην εκμετάλλευση τους, καθώς επίσης και στη χρήση της προϋπάρχουσας γνώσης (background information), που είναι απαραίτητη για τη εκμετάλλευση των νέων αποτελεσμάτων. Επειδή όμως οι ρυθμίσεις αυτές αφήνουν όμως περιθώριο εξειδίκευσης στους συνεργαζόμενους, η European Association of Research and Technology Organization δημοσίευσε στις ιστοσελίδες της[22] ένα μοντέλο συνεργασία, που προβλέπει μεταξύ άλλων και τις σχετικές εναλλακτικές εξειδικεύσεις των ρυθμίσεων αυτών.

4.11. Καινοτομίες προερχόμενες από ερευνητικά αποτελέσματα.

Τα ερευνητικά αποτελέσματα απαιτούν συνήθως αρκετή εργασία και χρόνο για να μπορέσουν να εξελιχθούν σε καινοτομικά, εμπορικά εκμεταλλεύσιμα προϊόντα. Φορείς που έχουν την ευθύνη για την αξιοποίηση των ερευνητικών αποτελεσμάτων, έχουν αναπτύξει ερωτηματολόγια/οδηγούς, για να βοηθήσουν να εντοπιστούν τα αποτελέσματα με μεγαλύτερες πιθανότητες εξέλιξης τους σε καινοτομίες καθώς επίσης και να εντοπιστούν έγκαιρα οι αδυναμίες που δυνητικά θα εμποδίσουν την ανάπτυξη αυτή. Ένας οδηγός αναπτύχθηκε για το σκοπό αυτό από την εταιρεία που διαχειρίζεται τη διανοητική ιδιοκτησία του Πανεπιστημίου Flinders της Αυστραλίας. Με βάση την εργασία αυτή και παρεμφερείς οδηγούς από άλλους οργανισμούς, συντάχθηκε το πιο κάτω ερωτηματολόγιο, για να βοηθήσει στη συστηματική συλλογή απαραίτητων πληροφοριών, οι οποίες αν επεξεργαστούν κατάλληλα, αναδεικνύουν τις δυνατότητες εκμετάλλευσης ερευνητικών αποτελεσμάτων, που πραγματοποιήθηκαν σε ελληνικούς φορείς παραγωγής γνώσης (ο όρος «αποτέλεσμα / επινόημα» χρησιμοποιείται για να

[22] http://www.earto.org/DESCA/Website%20DESCA_ca_version_09_2007.pdf

περιγράψει τα ερευνητικά αποτελέσματα, τεχνογνωσία, λογισμικό και κάθε άλλη μορφή διανοητικής ιδιοκτησίας):

- Σε ποιες τεχνολογίες βρίσκει εφαρμογή το αποτέλεσμα ή ποια είναι η τεχνική περιοχή του επινοήματος (πχ. υλικά, λογισμικό, βιοτεχνολογία, ρομποτική);
- Ποιος ή ποιοι είναι οι εφευρέτες / δημιουργοί / ερευνητές που παρήγαν το αποτέλεσμα / επινόημα (φυσικά πρόσωπα);
- Γιατί θεωρείτε ότι το αποτέλεσμα / επινόημα είναι οικονομικά εκμεταλλεύσιμο (νέο προϊόν, τεχνογνωσία, νέα μέθοδος παραγωγής);
- Μήπως οι καινοτομίες που αναμένεται να παραχθούν ενσωματώνουν εφευρέσεις ή άλλης μορφής διανοητική ιδιοκτησία, που ανήκει σε τρίτους; Στην περίπτωση αυτή είναι δυνατόν να αποκτηθούν άδειες για τη χρήση τους και πόσο θα κοστίσουν;
- Ποια α) τα βασικά χαρακτηριστικά του αποτελέσματος / επινοήματος, β) η λειτουργία του, και γ) τα πλεονεκτήματα του;
- Υπάρχουν ιδιαίτερα χαρακτηριστικά που καθιστούν το αποτέλεσμα / επινόημα εξόχως ενδιαφέρον (π.χ. εφαρμογές σε διαφορετικές τεχνολογίες);
- Ποια μέσα του φορέα παραγωγής γνώσης (π.χ. Πολυτεχνείου) χρησιμοποιήσατε για την ανάπτυξη του αποτελέσματος / επινοήματος (π.χ. εργαστήρια, χρηματοδότηση);
- Λάβατε εξωτερική χρηματοδότηση και αν ναι τι μορφή και από πού;
- Θεωρείτε ότι είναι απαραίτητη περαιτέρω έρευνα για την οικονομική εκμετάλλευση του αποτελέσματος / επινοήματος και αν περιγράψτε το σκοπό της και τον καταλληλότερο φορέα για την πραγματοποίηση της (εντός ή εκτός φορέα παραγωγής γνώσης);
- Θα εξακολουθήσουν οι εφευρέτες να εργάζονται για την περαιτέρω ανάπτυξη της εφεύρεσης;
- Υπάρχουν σήμερα εναλλακτικές λύσεις στα τεχνολογικά προβλήματα, που αφορούν τα αποτελέσματα / επινοήματα;
- Έχετε δημοσιοποιήσει τα αποτελέσματα / επινοήματα καθ’ οιονδήποτε τρόπο και αν ναι που και πως;
- Έχετε καταθέσει αίτηση για χορήγηση τίτλου διανοητική ιδιοκτησία (π.χ. Δίπλωμα ευρεσιτεχνίας, Πιστοποιητικό βιομηχανικού σχεδίου και υποδείγματος). Αν η απάντηση είναι καταφατική, αναφέρατε τα σχετικά στοιχεία.
- Έχετε πραγματοποιήσει επίδειξη της χρησιμότητας του αποτελέσματος / επινοήματος;
- Τι επενδύσεις και πόσος χρόνος εκτιμάται, ότι απαιτούνται για τη παραγωγή καινοτομιών από την εφεύρεση;
- Έχετε γνώμη για την εμπορική αξία του αποτελέσματος /επινοήματος (π.χ. στοιχεία για την αγορά, εναλλακτικά προϊόντα); Ποιο είναι το αναμενόμενο όφελος από την οικονομική εκμετάλλευση της εφεύρεσης;

- Έχετε επαφές με πιθανούς ενδιαφερόμενους;
- Μπορείτε να προτείνετε ενδιαφερόμενους για το αποτέλεσμα / επινόημα;

4.12. Αντί επιλόγου

Η κατάρτιση συμβάσεων για την εκμετάλλευση των ερευνητικών αποτελεσμάτων απαιτεί σημαντική προσπάθεια και εξειδίκευση, και απαιτείται πολλές φορές η συνεργασία ειδικών με διαφορετικές εξειδικεύσεις. Οι παράγραφοι, που προηγήθηκαν, ως και ολόκληρος ο οδηγός δεν φιλοδοξεί να υποκαταστήσει τους ειδικούς, αλλά να ευαισθητοποιήσει τα μέλη της πολυτεχνικής κοινότητας για τις δυνατότητες αλλά και τις δυσκολίες που υπάρχουν για την εκμετάλλευσης των ερευνητικών αποτελεσμάτων και της νέας γνώσης, που παράγεται στο ίδρυμα.

Στο τέλος του εδαφίου αυτού κρίνεται σκόπιμο να επισημανθεί, ότι παραλείψεις ή λάθη σε ανύποπτο χρόνο μπορεί να αποβούν μοιραία για την εκμετάλλευση των ερευνητικών αποτελεσμάτων: π.χ. δημοσιοποίηση της εφεύρεσης πριν από την κατάθεση αίτησης για χορήγηση ΔΕ, μπορεί να είναι αιτία να μη χορηγηθεί δίπλωμα ευρεσιτεχνίας, και ως εκ τούτου να μην μπορούν οι εφευρέτες και ο φορέας παραγωγής γνώσης να κατοχυρώσουν τα δικαιώματα τους.

4.13. ΠΑΡΑΡΤΗΜΑ: Νομοθετική ρύθμιση

ΝΟΜΟΘΕΤΙΚΗ ΡΥΘΜΙΣΗ ΓΙΑ ΤΗΝ ΑΞΙΟΠΟΙΗΣΗ ΤΩΝ ΕΡΕΥΝΗΤΙΚΩΝ ΑΠΟΤΕΛΕΣΜΑΤΩΝ ΚΑΙ ΤΗΣ ΓΝΩΣΗΣ ΠΟΥ ΠΑΡΑΓΕΤΑΙ ΣΕ ΕΡΕΥΝΗΤΙΚΑ ΚΕΝΤΡΑ, ΕΚΠΑΙΔΕΥΤΙΚΑ ΙΔΡΥΜΑΤΑ, ΕΠΙΧΕΙΡΗΣΕΙΣ Η ΑΛΛΟΥΣ ΟΡΓΑΝΙΣΜΟΥΣ ΣΤΗΝ ΕΛΛΑΔΑ ΚΑΙ ΤΟ ΕΞΩΤΕΡΙΚΟ

Άρθρο 23 , παράγραφος 3 του νόμου 2741/1999 ως τροποποιήθηκε από το άρθρο 34 του νόμου 2843/2000.

Α. Τα ερευνητικά αποτελέσματα και η γνώση που παράγεται σε ερευνητικά κέντρα, εκπαιδευτικά ιδρύματα, επιχειρήσεις ή άλλους οργανισμούς στην Ελλάδα και το εξωτερικό μπορεί να αξιοποιηθεί οικονομικά με διάφορους τρόπους, και ιδίως:
α. Απευθείας εμπορική αξιοποίηση με την παραγωγή και διάθεση προϊόντων ή παροχή υπηρεσιών από τον ίδιο φορέα στον οποίο παράγεται η γνώση. Στην περίπτωση που ο φορέας είναι ίδρυμα της τριτοβάθμιας εκπαίδευσης, οι δραστηριότητες μπορεί να αναλαμβάνονται από τις εταιρείες αξιοποίησης και διαχείρισης της περιουσίας τους.
β. Εκχώρηση εμπορικής αξιοποίησης με τη διάθεση από το φορέα παραγωγής γνώσης άδειας εμπορικής εκμετάλλευσης της γνώσης, έναντι τμήματος που καθορίζεται με σύμβαση εκχώρησης σε άλλο οργανισμό ή επιχείρηση οποιασδήποτε μορφής.
γ. Ίδρυση ή συμμετοχή σε επιχειρήσεις αξιοποίησης είτε με τη σύσταση από το φορέα παραγωγής της γνώσης θυγατρικής επιχείρησης, οποιασδήποτε μορφής για την εμπορική εκμετάλλευση αυτής, είτε με τη συμμετοχή του φορέα γνώσης σε από κοινού δραστηριότητα εκμετάλλευσης με άλλους οργανισμούς ή επιχειρήσεις.
δ. Τεχνολογικές επιχειρήσεις επιστημόνων, τεχνολόγων και ερευνητών με τη δημιουργία επιχειρηματικής δραστηριότητας από τα φυσικά πρόσωπα που παρήγαγαν εμπορικά εκμεταλλεύσιμες γνώσεις, στην οποία μπορεί να συμμετέχει με οποιονδήποτε τρόπο ο φορέας στον οποίο παράχθηκαν οι γνώσεις, καθώς και τρίτα φυσικά ή νομικά πρόσωπα.
ε. Συντονισμός δύο ή περισσότερων από τους ανωτέρω τρόπους ή και με άλλο τρόπο.
Β. Με προεδρικό διάταγμα, που εκδίδεται με πρόταση των Υπουργών Οικονομικών και Ανάπτυξης, καθορίζονται τα παρεχόμενα οικονομικά και χρηματοπιστωτικά κίνητρα, οι δικαιούχοι και οι επιδοτούμενες δαπάνες, οι προϋποθέσεις και η διαδικασία κάλυψης των δαπανών των χρηματοδοτούμενων δικαιούχων, ελέγχου, διακοπής και επιστροφής καταβολών, σύμφωνα με τις διατάξεις του Κώδικα Είσπραξης Δημοσίων Εσόδων, ο τρόπος σύστασης των επιχειρήσεων εκμετάλλευσης της γνώσης και των ερευνητικών αποτελεσμάτων γενικά και το πλαίσιο λειτουργίας αυτών, ιδιοκτησιακό καθεστώς, οι κανόνες δεοντολογίας και ανταγωνισμού, τα θέματα σύγκρουσης συμφερόντων και κάθε άλλη αναγκαία λεπτομέρεια."

5. ΤΕΧΝΟΒΛΑΣΤΟΙ

5.1. Εκμετάλλευση ερευνητικών αποτελεσμάτων ιδρύοντας νέες εταιρείες

Οι πλέον διαδεδομένοι τρόποι για την οικονομική εκμετάλλευση των ερευνητικών αποτελεσμάτων και της διανοητικής ιδιοκτησίας πανεπιστημίων είναι η χορήγηση αδειών εκμετάλλευσης και η δημιουργία εταιρειών spin-off. Στις Ηνωμένες Πολιτείες, υπάρχουν πανεπιστήμια, που επιδεικνύουν έντονη δραστηριότητα για την δημιουργία εταιρειών spin-off, ως επί παραδείγματι το Stanford, και άλλα με παρεμφερή όγκο ερευνητικής δραστηριότητας, που δημιουργούν σχετικά λίγες τέτοιες εταιρείες, π.χ. το Duke. Χαρακτηριστικά των πανεπιστημιακών spin-off εταιρειών είναι α) ότι ιδρύονται για την εκμετάλλευση διανοητικής ιδιοκτησίας, που ανήκει εξ ολοκλήρου ή μερικώς σε πανεπιστήμιο – στην πορεία το πανεπιστήμιο μπορεί να μεταβιβάσει την ιδιοκτησία του, β) στην ίδρυση τους συμμετέχουν οι ερευνητές, που συνέβαλλαν στην δημιουργία της, γ) η περαιτέρω ανάπτυξη της σε καινοτομία, χρησιμοποιεί υποδομές ή άυλα αγαθά (π.χ. τεχνογνωσία που παρέχεται μέσω εργαζομένων στο πανεπιστήμιο) του πανεπιστημίου.

Άλλοι όροι, που έχουν χρησιμοποιηθεί για να περιγράψουν τις εταιρείες, που ιδρύονται για την εκμετάλλευση νέων τεχνολογιών ή καινοτομιών, που παράγονται σε υπάρχουσα εταιρεία είναι spin-out, start-up, ή New Technology Based Firms – NTBF's. Ο όρος spin-off αναφέρεται κυρίως σε εταιρείες που προήλθαν από ερευνητές σε πανεπιστήμια ή ερευνητικά κέντρα, με κύριο σκοπό την ανάπτυξη καινοτομιών από ερευνητικά αποτελέσματα που παρήχθησαν στους φορείς αυτούς, ενώ ο όρος New Technology Based Firms, είναι γενικότερος και καλύπτει τις εταιρείες που αναπτύσσουν καινοτομίες από νέες τεχνολογίες.

5.2. Χαρακτηριστικά νέων εταιρειών τεχνολογικής βάσης - New Technology Based Firms[23]

Η έννοια NTBF αναφέρεται όχι τόσο στο γεγονός ότι μια επιχείρηση είναι νέα, όσο στο ότι η συμπεριφορά της είναι καινοτόμα και πρόκειται συνήθως για επιχειρήσεις που θα αξιοποιούν την υψηλή τεχνολογία. Οι νέες εταιρείες τεχνολογικής βάσης αποτελούν την κινητήρια δύναμη για την καινοτομία και είναι στόχος των ανεπίσημων επενδυτών και των εταιρειών επιχειρηματικού κινδύνου. Παρά τα πλεονεκτήματα που εμφανίζουν οι NTBF's όσον αφορά στη δυνατότητα που παρέχουν για μεγάλη κερδοφορία, οι επιχειρηματίες που διαθέτουν κεφάλαια επιχειρηματικού κινδύνου στην Ευρώπη, είναι σχετικά συγκρατημένοι να επενδύσουν σ' αυτές, με λίγες εξαιρέσεις ιδιαίτερα στις

[23] Στοιχεία από την έκδοση του Γραφείου Διαμεσολάβησης του ΕΜΠ «Πλαίσιο για την ίδρυση εταιρειών τεχνολογικής βάσης», Ιούνιος 2001.

βόρειες χώρες. Οι επιχειρηματίες αυτοί πιστεύουν ότι η αβεβαιότητα και επιχειρηματικός κίνδυνος οι αδυναμίες των επιχειρήσεων αυτών και ο αυξημένος κίνδυνος υπερισχύει των πλεονεκτημάτων.

Οι NTBF's αποτελούν μια μειοψηφία στο σύνολο των ΜΜΕ και έχουν κάποια ιδιαίτερα χαρακτηριστικά όπως:
Οι ιδιοκτήτες και οι διοικούντες συνήθως έχουν υψηλή εξειδίκευση και επιστημονική κατάρτιση
Οι αγορές στις οποίες απευθύνονται δεν είναι επαρκώς αναπτυγμένες ή είναι τελείως νέες, με αποτέλεσμα να μην μπορεί να προβλεφθεί με ακρίβεια ο όγκος των πωλήσεων.
Η επένδυση στις επιχειρήσεις αυτές συνεπάγεται αυξημένο κίνδυνο και η κερδοφορία έρχεται συνήθως, αν υπάρξει, σε μερικά χρόνια.
Οι απαιτήσεις δανεισμού είναι σημαντικές και πέραν από το αρχικό κεφάλαιο της επένδυσης απαιτείται μια σειρά από αυξήσεις κεφαλαίου που συνήθως είναι περίπου 10 φορές όσο το αρχικό κεφάλαιο.

Μια NTBF έχει μεγάλο επιχειρηματικό κίνδυνο και αβεβαιότητα ως προς την επιβίωση της στα πρώτα στάδια της ανάπτυξης της εξαιτίας του έμφυτου τεχνολογικού και επιχειρηματικού ρίσκου και της επακόλουθης αβεβαιότητας όσον αφορά την χρονική περίοδο όπου θα υπάρξει κερδοφορία. Δυσμενείς παράγοντες είναι επίσης η έλλειψη κεφαλαίων και η αβεβαιότητα πρόβλεψης των χρηματοροών. Η τεχνολογική αβεβαιότητα ελαττώνεται σταθερά μέχρι την εισαγωγή του προϊόντος στην αγορά. Σε ότι αφορά στην επιχειρηματική αβεβαιότητα, οι ασχολούμενοι με κεφάλαια επιχειρηματικού κινδύνου αναφέρουν τον 4ο χρόνο από την ίδρυση της επιχείρησης σαν τον καθοριστικό για την αποτυχία της ή τη συνέχιση των δραστηριοτήτων της μετά από επιτυχή εισαγωγή στην αγορά. Το νεκρό σημείο (break even point) επιτυγχάνεται συνήθως όταν το πρώτο προϊόν φτάσει στη φάση ωριμότητας του και κορεστεί η αγορά. Αυτό συμβαίνει συνήθως επειδή το κόστος ανάπτυξης και εμπορικής εκμετάλλευσης είναι πολύ υψηλό.

Οι ασχολούμενοι με τις NTBF's αναγνωρίζουν έξι φάσεις στην ανάπτυξη τους. Κάθε φάση έχει τα ιδιαίτερα χαρακτηριστικά της και τις ανάλογες απαιτήσεις χρηματοδότησης, οι οποίες καλύπτονται από διάφορες πηγές, όπως φαίνεται στον παρακάτω πίνακα:

Φάση	Χαρακτηριστικά	Πηγές Χρηματοδότησης
Σύλληψη της ιδέας	Υψηλός κίνδυνος, μεγάλη ανάγκες σε μετρητά.	Προσωπικά χρήματα, οικογένεια και φίλοι
Επιβίωση	Μειωμένος κίνδυνος, μεγάλη ανάγκη σε μετρητά (equity gap).	Ανεπίσημοι επενδυτές (Business Angels)
Φάση κερδοφορίας / σταθερότητας	Κερδοφόρα αλλά απαιτεί κεφάλαια ανάπτυξης.	Κεφάλαια επιχειρηματικού κινδύνου
Φάση κερδοφορίας και ανάπτυξης	Περαιτέρω ανάπτυξη	Κεφάλαια επιχειρηματικού κινδύνου
Φάση απογείωσης	Κρίσιμη περίοδος όσον αφορά την επιβίωση της σαν μεγάλη επιχείρηση	Κεφάλαια επιχειρηματικού κινδύνου, χρηματιστήριο
Ωριμότητα	Σταθεροποίηση	Κύρια αγορά χρηματιστηρίου. Έξοδος Business Angels και κεφαλαίων επιχειρηματικού κινδύνου

Όπως φαίνεται, οι κύριοι χρηματοδότες για μιας NTBF, μετά τη φάση της ίδρυσης της, όπου ο επιχειρηματίας τοποθετεί τις οικονομίες του ή της οικογένειας του, είναι οι ανεπίσημοι επενδυτές (Business Angels), οι εταιρείες κεφαλαίων επιχειρηματικού κινδύνου και οι τράπεζες. Οι τρεις αυτές πηγές δεν είναι ανταγωνιστικές, αλλά συμπληρωματικές. Μια μελέτη που έγινε στις ΗΠΑ έδειξε ότι το 35 % των επιχειρήσεων που χρηματοδοτήθηκαν από κεφάλαια επιχειρηματικού κινδύνου είχαν προηγουμένως χρηματοδοτηθεί από ανεπίσημους επενδυτές (Business Angels). Το γεγονός αυτό επιβεβαιώνει την εξέλιξη από τη φάση «επιβίωσης» στη φάση «απογείωσης».

5.3. Ορισμός Τεχνοβλαστού

Ο ελληνικός όρος που χρησιμοποιείται για τις εταιρείες, που σκοπό έχουν την εκμετάλλευση των αποτελεσμάτων της πανεπιστημιακής έρευνας και της έρευνας που πραγματοποιείται σε δημόσια ερευνητικά κέντρα, είναι «τεχνοβλαστός». Ως «Τεχνοβλαστός» ορίζεται η επιχείρηση που συστήνεται με σκοπό την αξιοποίηση ερευνητικών αποτελεσμάτων και τεχνογνωσίας που παρήχθησαν από Δημόσιους

Οργανισμούς Παραγωγής Γνώσης στην Ελλάδα ή στο εξωτερικό ή και από ερευνητές σε Δημόσιο Οργανισμό Παραγωγής Γνώσης στην Ελλάδα ή στο εξωτερικό. Η αξιοποίηση των ερευνητικών αποτελεσμάτων και της τεχνογνωσίας έχει σκοπό να μετατραπούν αυτά σε τεχνολογικά καινοτόμα προϊόντα (αγαθά και υπηρεσίες) ή τεχνολογικά καινοτόμες διαδικασίες .

Οι τεχνοβλαστοί είναι απαραίτητα Α.Ε. ή Ε.Π.Ε (σύμφωνα με το νόμο 2190/1920 και Ν.3190/1955 αντίστοιχα) και πρέπει υποχρεωτικά να ανήκουν κατά πλειοψηφία, δηλαδή σε ποσοστό > 50%, σε ιδιώτες επενδυτές συμπεριλαμβανομένων και των ερευνητών, ή σε νομικά πρόσωπα του ιδιωτικού τομέα και όχι σε δημόσιους οργανισμούς, δηλαδή ΝΠΔΔ ή ΝΠΙΔ του δημόσιου τομέα, με την εξαίρεση των χρηματοπιστωτικών φορέων του Δημοσίου. Η συμμετοχή του Δημόσιου Οργανισμού Παραγωγής Γνώσης (ΔΟΠΓ) ή και των ερευνητών θα πρέπει να εμφανίζεται και στο καταστατικό ίδρυσης του τεχνοβλαστού, όπου επίσης θα πρέπει να αναφέρεται ρητά, ότι η αξιοποίηση του συγκεκριμένου ερευνητικού αποτελέσματος είναι κύρια δραστηριότητα της επιχείρησης. Ο τεχνοβλαστός αξιοποιεί τα ερευνητικά αποτελέσματα ή την τεχνογνωσία απαραίτητα με την συμμετοχή του ΔΟΠΓ, που στην περίπτωση αυτή συμμετέχει στο Μετοχικό Κεφάλαιο του τεχνοβλαστού, ή με την έγγραφη συναίνεση του Δημόσιου Οργανισμού Παραγωγής Γνώσης, όπου παρήχθη το προς αξιοποίηση ερευνητικό αποτέλεσμα ή αποκτήθηκε η τεχνογνωσία. Για το σκοπό αυτό γίνεται έγγραφη συμφωνία μεταξύ των ιδρυτών του τεχνοβλαστού, στην οποία αναφέρεται α) η συμβολή του Δημόσιου Οργανισμού Παραγωγής Γνώσης (ΔΟΠΓ) στο μετοχικό κεφάλαιο, που μπορεί να γίνει με τη μεταβίβαση δικαιωμάτων διανοητικής ιδιοκτησίας ή τη χορήγηση άδειας εκμετάλλευσης, β) το ποσοστό συμμετοχής Δημόσιου Οργανισμού Παραγωγής Γνώσης στο μετοχικό κεφάλαιο, και γ) το φυσικό πρόσωπο, που θα εκπροσωπεί τον ΔΟΠΓ στο ΔΣ του τεχνοβλαστού. Αν ο ΔΟΠΓ δεν επιθυμεί τη συμμετοχή του στο μετοχικό κεφάλαιο του τεχνοβλαστού αρκεί μία δήλωση του ότι παραιτείται από κάθε δικαίωμα διανοητικής ιδιοκτησίας, που θα εκμεταλλευτεί ο τεχνοβλαστός, και ότι μεταβιβάζει στον ερευνητή ή τον τεχνοβλαστό όλα τα σχετικά δικαιώματα. Σε κάθε περίπτωση, πρέπει να γίνει μία σαφής καταγραφή της διανοητικής ιδιοκτησίας, που αξιοποιείται (π.χ. διπλώματα ευρεσιτεχνίας, τεχνογνωσία, λογισμικό, βάσεις δεδομένων, χάρτες, κα).

Από τη διεθνή εμπειρία και πρακτική οι εμπλεκόμενοι στη δημιουργία των spin-off είναι α) ο οργανισμός παραγωγής γνώσης, β) οι ερευνητές ή ερευνητής που παρήγαγε τα ερευνητικά αποτελέσματα, γ) οι επιχειρηματίες, και δ) οι επενδυτές. Ο ρόλος καθενός συνοψίζεται στον πίνακα που ακολουθεί:

Φορέας		Βασικός ρόλος
Φορέας παραγωγής γνώσης	Πανεπιστήμιο (εργαστήριο, τομέας), ερευνητικό κέντρο (ινστιτούτο)	Φιλοξενεί και πραγματοποιεί δραστηριότητες έρευνας και ανάπτυξης. Μπορεί να λειτουργεί και ως «θερμοκοιτίδα» για νέους τεχνοβλαστούς
Παραγωγοί τεχνολογίας	Ερευνητές	Αναπτύσσουν τεχνολογίες σε επίπεδο, που να ευνοείται η μεταφορά τους σε επιχειρήσεις
Επιχειρηματίας	Επιστήμονες, συνεργάτες με γνώσεις επιχειρηματικότητας	Προσδιορίζει την επιχειρηματική ιδέα και εκπονεί επιχειρηματικό σχέδιο για την ανάπτυξη καινοτομιών από τις νέες τεχνολογίες.
Επενδυτής	Φορείς χρηματοδότησης, επιχειρηματικά κεφάλαια, χρηματοδότες – φυσικά πρόσωπα «business angels».	Προσφέρει κεφάλαια για νέα επένδυση και τη δημιουργία της επιχείρησης, μπορεί να προσφέρει επίσης και μάνατζμεντ.

5.4. Χρηματοδότηση από τα κοινοτικά πλαίσια στήριξης

Η χρηματοδότηση για την ίδρυση και αρχική λειτουργία τεχνοβλαστών, εντάχθηκε στο Επιχειρησιακό Πρόγραμμα Ανταγωνιστικότητας – ΕΠΑΝ – και στο Εθνικό Στρατηγικό Πλαίσιο Αναφοράς 2007 – 2013 - ΕΣΠΑ.

Το Γ Κοινοτικό πλαίσιο στήριξης ενίσχυσε τη δημιουργία και αρχική λειτουργία των τεχνοβλαστών σε δύο φάσεις:

Η πρώτη φάση –φάση Α'- περιλαμβάνει τις δραστηριότητες προετοιμασίας της επένδυσης και λειτουργεί ως κεφάλαιο σποράς (seed capital) ενισχύοντας τους ενδιαφερόμενους για τη μετέπειτα δημιουργία του τεχνοβλαστού και την πιθανή ένταξη τους στην δεύτερη φάση –φάση Β'- του προγράμματος. Στην Α' φάση του Γ ΚΠΣ ενισχύθηκαν 226 έργα με ποσά έως 44.000€ (100% δημόσια επιδότηση) ως κεφάλαιο σποράς για την διερεύνηση της δημιουργίας ενός τεχνοβλαστού.

Η φάση Β' χρηματοδοτεί δραστηριότητες εκκίνησης της επένδυσης και έναρξης δραστηριοτήτων, δηλαδή τα επενδυτικά σχέδια των επιχειρήσεων τεχνοβλαστών για μια

αρχική χρονική περίοδο μέχρι η νέα εταιρεία να θεμελιώσει την βιωσιμότητα της. Η δράση προέβλεπε τρεις κατηγορίες επιλέξιμων δαπανών:

Αρχικές επενδύσεις: Περιλαμβάνουν τόσο την αγορά υλικών υποδομών (εξοπλισμός, μέσα, κτίρια και γη) όσο και άυλων στοιχείων (δικαιώματα ευρεσιτεχνίας, εκμεταλλευόμενες ή προστατευόμενες άδειες τεχνογνωσίας και μη προστατευόμενη τεχνογνωσία σχετιζόμενη με τη μεταφορά τεχνολογίας).

Παροχή εξειδικευμένων συμβουλευτικών υπηρεσιών εξαιρετικού χαρακτήρα: Αφορούν εξειδικευμένες συμβουλευτικές υπηρεσίες εξαιρετικού χαρακτήρα όπως π.χ. η παροχή νομικών συμβουλών σε θέματα διανοητικής ιδιοκτησίας και κατοχύρωσης ευρεσιτεχνιών, η δημιουργία σήματος και εταιρικής ταυτότητας του τεχνοβλαστού, η εκπόνηση έρευνας αγοράς για μια νέα αγορά όπου ο τεχνοβλαστός θα στοχεύσει. Οι υπηρεσίες αυτές θα πρέπει να παρέχονται από τρίτους προμηθευτές ενώ δεν θεωρούνται επιλέξιμες δαπάνες για δραστηριότητες που χαρακτηρίζονται από διάρκεια ή περιοδικότητα και οι οποίες σχετίζονται με τις συνήθεις λειτουργίες των επιχειρήσεων όπως έξοδα λογιστηρίου, αμοιβές δικηγόρων και συμβολαιογράφων για την δημιουργία καταστατικών κλπ.

Γενικές δαπάνες εκκίνησης της επένδυσης: Περιλαμβάνουν τους μισθούς και τις αμοιβές εκείνων που αναπτύσσουν τις ιδέες τους ή παρέχουν τεχνική βοήθεια, ενοίκια και έξοδα ταξιδιού καθώς και άλλες γενικές δαπάνες που απαιτούνται κατά το στάδιο της εκκίνησης.

Η φάση Β’ υλοποιήθηκε σε τρεις κύκλους, από τους οποίους χρηματοδοτήθηκαν 36 επιχειρήσεις με σύνολο δημόσιας δαπάνης 22 εκ. € - συνολικός προϋπολογισμός 45 εκ. €.

Στο πλαίσιο του ΕΣΠΑ οι δικαιούχοι ήταν εταιρείες, που έχουν ιδρυθεί ή υπό ίδρυση είτε από ερευνητές που παρήγαγαν ερευνητικά αποτελέσματα η/και απέκτησαν τεχνογνωσία σε δημόσιους φορείς παραγωγής γνώσεις στην Ελλάδα ή στο εξωτερικό ή από επιχειρήσεις με καινοτόμες δραστηριότητες. Οι πρώτες αναφέρονται ως spin-off και οι δεύτερες ως spin-out.

5.5. Θεσμικό πλαίσιο

Η δράση για τους τεχνοβλαστούς σχεδιάστηκε σύμφωνα με το νομοθετικό πλαίσιο, που οριοθετεί τους όρους και προϋποθέσεις χρηματοδότησης των εταιριών – τεχνοβλαστών και παρέχει τα απαιτούμενα κίνητρα και διευκολύνσεις για την συμμετοχή των δικαιούχων. Το πλαίσιο περιλαμβάνει:

Το νόμο 2741/1999 (ΦΕΚ 199 Α /28-9-99), άρθρο 23, παρ.3 όπως τροποποιήθηκε με το άρθρο 34 «αξιοποίηση ερευνητικών αποτελεσμάτων» του Ν. 2843/2000 (ΦΕΚ Α 219 /12-10-2000), που καθορίζει ότι τα ερευνητικά αποτελέσματα και η γνώση που παράγεται σε ερευνητικά κέντρα, εκπαιδευτικά ιδρύματα, επιχειρήσεις ή άλλους οργανισμούς στην Ελλάδα και το εξωτερικό μπορεί να αξιοποιηθεί μέσω επιχειρήσεων που ιδρύονται για την εμπορική εκμετάλλευση τους.
Το νόμο. 2919/2001 (ΦΕΚ 128 Α /25-6-01) όπως τροποποιήθηκε στην παράγραφο 2, περίπτωση γ' του άρθρου 11 με το άρθρο τέταρτο του Ν. 3440/2006 (ΦΕΚ 38 Α /27-2-2006), που ρυθμίζει τα της συμμετοχής του προσωπικού των φορέων, στους οποίους παρήχθησαν τα ερευνητικά αποτελέσματα στους τεχνοβλαστούς.
Το Προεδρικό Διάταγμα 17/31-1-2001 (ΦΕΚ 14 Α /31-12-2001) για τη χρηματοδοτική στήριξη νέων επιχειρήσεων έντασης γνώσης-τεχνοβλαστών.
Ιδιαίτερη σημασία κατά την σύνταξη της επενδυτικής πρότασης δίνεται επίσης στην ευθυγράμμιση με τον νέο ορισμό περί μικρομεσαίων επιχειρήσεων (ΜΜΕ) που τέθηκε σε ισχύ από 1/1/2005. Συγκεκριμένα θα πρέπει να δηλώνεται αν ο τεχνοβλαστός πληροί τον ορισμό των ΜΜΕ ως μεσαία, μικρή ή πολύ μικρή επιχείρηση, ως αυτός καθορίζεται στο Παράρτημα Ι του Κανονισμού (ΕΚ) αριθ. 364/2004 της Ευρωπαϊκής Επιτροπής της 25ης Φεβρουαρίου 2004 για την τροποποίηση του κανονισμού (ΕΚ) αριθ. 70/2001 «Επέκταση του πεδίου εφαρμογής του ώστε να συμπεριλάβει τις ενισχύσεις για έρευνα και ανάπτυξη». Συγκεκριμένα στην κατηγορία των ΜΜΕ, ως μεσαία επιχείρηση ορίζεται η επιχείρηση η οποία απασχολεί λιγότερους από 250 εργαζομένους και της οποίας ο ετήσιος κύκλος εργασιών ή το σύνολο του ετήσιου ισολογισμού δεν υπερβαίνει τα 50 εκατομμύρια €, ενώ για τις μικρές και πολύ μικρές επιχειρήσεις τα αντίστοιχα όρια είναι 50 και 10 εργαζόμενοι και 10 ή 2 εκατομμύρια €. Στην πράξη, όλοι οι τεχνοβλαστοί στην Ελλάδα αναμένεται να εμπίπτουν στο παραπάνω ορισμό των ΜΜΕ.

5.6. Ρυθμίσεις που αφορούν τη διανοητική ιδιοκτησία (διπλώματα ευρεσιτεχνίας, copyright, κ.α.)

Βασική προϋπόθεση για την οικονομική ενίσχυση τεχνοβλαστών είναι να έχουν οριστεί επαρκώς τα δικαιώματα διανοητικής ιδιοκτησίας μεταξύ των εμπλεκομένων μερών. Ακολουθεί απαρίθμηση και περιγραφή σχετικών απαιτήσεων:

Προσδιορισμός δικαιούχων ερευνητών
Οι δικαιούχοι θα πρέπει να τεκμηριώνουν την σχέση τους με το ερευνητικό αποτέλεσμα, που προορίζεται για αξιοποίηση από τον τεχνοβλαστό. Επίσης στην πρόταση πρέπει να γίνεται αναφορά α) στην έρευνα, που οδήγησε στο συγκεκριμένο ερευνητικό αποτέλεσμα, Β) στο προϊόν, την υπηρεσία ή τη διαδικασία, που είναι το αντικείμενο προς εκμετάλλευση, γ) στο Δημόσιο Οργανισμό Παραγωγής Γνώσης, στον οποίο διεξήχθη η έρευνα, δ) στη χρηματοδότηση της έρευνας, ε) στη σύνθεση της ερευνητικής ομάδας, και στ) σε σχετικές δημοσιεύσεις και ετεροαναφορές.

Καταμερισμός δικαιωμάτων μεταξύ ερευνητών

Με την υποβολή της πρότασης προσκομίζεται η ρύθμιση καταμερισμού των πνευματικών δικαιωμάτων μεταξύ όλων των ερευνητών που συμμετέχουν στο προς αξιοποίηση ερευνητικό αποτέλεσμα. Επίσης θα πρέπει να προσκομίζεται έγγραφο εκχώρησης των δικαιωμάτων εκμετάλλευσης στον τεχνοβλαστό.

Σχέση ερευνητών – Δημόσιου Οργανισμού Παραγωγής Γνώσης

Με την πρόταση για χρηματοδότηση, κατατίθεται έγγραφο, που αναφέρει τη ρύθμιση των πνευματικών δικαιωμάτων που συνομολογείται μεταξύ ερευνητή/ων και του Δημόσιου Οργανισμού Παραγωγής Γνώσης, εντός του οποίου παράχθηκε το συγκεκριμένο προς εκμετάλλευση ερευνητικό αποτέλεσμα. Επίσης, ο ΔΟΠΓ πρέπει να καταθέσει εγγράφως, ότι επιτρέπει στον ερευνητή ή τους ερευνητές την εκμετάλλευση του συγκεκριμένου ερευνητικού αποτελέσματος ή δήλωση περί μη διεκδίκησης δικαιωμάτων εκμετάλλευσης τους και ότι δεν έχει αντίρρηση στην δημιουργία του τεχνοβλαστού. Σε περίπτωση αναγνώρισης δικαιωμάτων εκμετάλλευσης υπέρ του Δημόσιου Οργανισμού Παραγωγής Γνώσης πρέπει να δηλώνεται και η τελική συμφωνία μεταξύ των μερών, ενδεχομένως με την αίρεση ένταξης της πρότασης στη δράση και την συνεπακόλουθη χρηματοδότηση.

Διπλώματα Ευρεσιτεχνίας

Αναφέρονται, εφόσον περιλαμβάνονται στην πρόταση, τα δίπλωμα ευρεσιτεχνίας στην Ελλάδα ή στο εξωτερικό. Σε περίπτωση που η διαδικασία εξέτασης των αιτήσεων για χορήγηση ΔΕ, δεν έχει περατωθεί, γίνεται αναφορά στη σχετική διαδικασία, που έχει ήδη αναληφθεί, και επισυνάπτονται τα σχετικά έγγραφα.

5.7. Συμμετοχή μελών ΔΕΠ σε τεχνοβλαστούς

Η συμμετοχή μελών ΔΕΠ σε τεχνοβλαστούς ρυθμίζεται από το άρθρο 11 του νόμου 2919/2001. Σύμφωνα με το άρθρο αυτό η συμμετοχή ερευνητών, μελών εκπαιδευτικού και ερευνητικού προσωπικού Α.Ε.Ι. και Τ.Ε.Ι., ως και ερευνητών ΑΕΙ και προσωπικού ερευνητικών και τεχνολογικών φορέων του δημόσιου τομέα, σε επιχειρηματικές δραστηριότητες εκμετάλλευσης της γνώσης και των αποτελεσμάτων της έρευνας και της τεχνολογικής ανάπτυξης δεν αντίκειται προς την ιδιότητά τους που έχουν στον ερευνητικό, τεχνολογικό ή εκπαιδευτικό φορέα. Ειδικότερα για το εκπαιδευτικό και ερευνητικό προσωπικό των Α.Ε.Ι. και Τ.Ε.Ι. και σύμφωνα με την τροποποίηση του άρθρου αυτού με το νόμο 3440/2006, η συμμετοχή μελών εκπαιδευτικού και ερευνητικού προσωπικού Πανεπιστημίων και Τ.Ε.Ι, στις παραπάνω επιχειρηματικές δραστηριότητες επιτρέπεται μετά τη συμπλήρωση τριετίας από το διορισμό τους και μετά από απόφαση της Συγκλήτου του Α.Ε.Ι. ή της Συνέλευσης των Τ.Ε.Ι. αντιστοίχως. Με σχετικές αποφάσεις τους, τα ανώτατα όργανα διοίκησης των ιδρυμάτων, καθορίζουν τον τρόπο

και την έκταση συμμετοχής του εν λόγω προσωπικού στις ανωτέρω επιχειρήσεις. Όμως σύμφωνα με την ίδια τροποποίησης δεν επιτρέπεται η συμμετοχή μέλους του προσωπικού Α.Ε.Ι ή Τ.Ε.Ι. με την ιδιότητα του Διευθύνοντος Συμβούλου ή του Προέδρου του Διοικητικού Συμβουλίου ή άλλης ανάλογης θέσης στα όργανα διοίκησης της επιχείρησης.

Επίσης, σε κάθε περίπτωση συμμετοχής προσωπικού του φορέα στην επιχείρηση – τεχνοβλαστό - και εφόσον γίνεται χρήση των υποδομών και άλλων περιουσιακών στοιχείων του ερευνητικού, τεχνολογικού ή εκπαιδευτικού φορέα από το εν λόγω προσωπικό για τους σκοπούς της επιχείρησης, πρέπει να έχει προηγηθεί σύμβαση συνεργασίας ανάμεσα στην επιχείρηση αφενός και στον ερευνητικό, τεχνολογικό ή εκπαιδευτικό φορέα αφετέρου.

Με τον νόμο Ν. 4009/2011 «Δομή, λειτουργία, διασφάλιση της ποιότητας των σπουδών και διεθνοποίηση των ανώτατων εκπαιδευτικών ιδρυμάτων», όπως ισχύει μετά το Ν. 4076/2012 «Ρυθμίσεις θεμάτων Ανώτατων Εκπαιδευτικών Ιδρυμάτων και άλλες διατάξεις» και μετά το Ν. 4115/2013, ορίζεται ρητά στο άρθρο 23 ότι οι καθηγητές πλήρους απασχόλησης μπορούν να αμείβονται από δικαιώματα διανοητικής ιδιοκτησίας και να μετέχουν με οποιαδήποτε ιδιότητα σε εταιρείες τεχνολογικής βάσης - έντασης γνώσης που προβλέπονται από το άρθρο 23 του ν. 2741/1999 (Α΄ 199).

Στον ίδιο νόμο αναφέρεται, ότι σε κάθε Α.Ε.Ι. μπορεί να συνιστάται νομικό πρόσωπο ιδιωτικού δικαίου (Ν.Π.Ι.Δ.) με τη μορφή ανώνυμης εταιρείας, που μπορεί να έχει δραστηριότητες ως
ια) η εκχώρηση ή διάθεση άδειας εμπορικής εκμετάλλευσης προϊόντων διανοητικής ιδιοκτησίας, έναντι τιμήματος που καθορίζεται συμβατικά, σε άλλον οργανισμό ή επιχείρηση οποιασδήποτε μορφής,
ιβ) η ίδρυση εταιρειών τεχνολογικής βάσης – έντασης γνώσης για την οικονομική ή κοινωνική αξιοποίηση ή εκμετάλλευση των ερευνητικών αποτελεσμάτων ή η συμμετοχή στην ίδρυσή τους με ομάδες επιστημόνων ή σε συνεργασία με άλλους παραγωγικούς φορείς, σύμφωνα με το άρθρο 23 του ν. 2741/1999 (Α΄ 199).

5.8. Δημιουργία τεχνοβλαστών ή παραχωρήσεις συμβάσεων εκμετάλλευσης;

Η δημιουργία τεχνοβλαστών και η επιτυχημένη λειτουργία τους έχουν πλεονεκτήματα για τους ερευνητές, που συμμετείχαν στην ανάπτυξη της τεχνολογίας και του τεχνοβλαστού, αλλά και για το φορέα παραγωγής γνώσης και την κοινωνία γενικότερα. Από έρευνες, που έχουν γίνει σε κράτη όπου οι τεχνοβλαστοί αποτελούν πρακτική, τα πλεονεκτήματα από τη λειτουργία τους είναι:

- δημιουργούν θέσεις εργασίας για επιστημονικό προσωπικό με υψηλού επιπέδου,
- συμβάλλουν στην ανάπτυξη της βιομηχανίας υψηλής τεχνολογίας,

- συμβάλλουν στην ανάπτυξη της τοπικής οικονομίας,
- αναπτύσσουν καινοτομίες από ερευνητικά αποτελέσματα και τεχνολογίες που αναπτύχθηκαν σε πανεπιστήμια, που είναι ως επί το πλείστον στην αιχμή της ερευνητικής και τεχνολογικής προόδου,
- συχνά συνεχίζουν την ερευνητική συνεργασία τους με το φορέα παραγωγής γνώσης, από τον οποίο προέρχονται,
- προσελκύουν σημαντικές επενδύσεις - σε μια πρόσφατη δημοσκόπηση 44 εταιρειών στον Καναδά, οι εταιρείες-τεχνοβλαστοί προσέλκυσαν πάνω από $ 150 εκατομμύρια σε ιδιωτικές επενδύσεις,
- δημιουργούν έσοδα για το πανεπιστήμιο, ένα μεγάλο μέρος των οποίων επενδύεται σε ερευνητικές υποδομές ή διατίθεται για προγράμματα βασικής έρευνας.

Το οικονομικό όφελος των φορέων παραγωγής γνώσης, από τους οποίους προέρχεται ο τεχνοβλαστός μπορεί να προκύπτουν από
τα δικαιώματα εκμετάλλευσης διανοητικής ιδιοκτησίας (π.χ. διπλώματα ευρεσιτεχνίας, copyright) του ερευνητικού φορέα,
τα μετοχικά κέρδη,
την εκποίηση των μετοχών του τεχνοβλαστού.
Πρέπει όμως να τονισθεί ότι δεν είναι σύνηθες να προκύπτουν κέρδη και από τις 3 προαναφερόμενες πηγές, γιατί συνήθως ο φορές παραγωγής γνώσης «εξαγοράζει» τη συμμετοχή του στον τεχνοβλαστό, όχι καταβάλλοντας χρήματα, αλλά παραχωρώντας δικαιώματα εκμετάλλευσης της διανοητικής του ιδιοκτησίας.

Ο πίνακας, που ακολουθεί, είναι ένας οδηγός από το Πανεπιστήμιο του Εδιμβούργου, που απευθύνεται προς τους ερευνητές του πανεπιστημίου και παρουσιάζει τα συγκριτικά πλεονεκτήματα από την εκμετάλλευση των ερευνητικών αποτελεσμάτων μέσω παραχώρησης αδειών εκμετάλλευσης ή δημιουργία τεχνοβλαστών.

ANNEX IV

GUIDELINES FOR SPIN-OUTS vs LICENSING

These guidelines are a prompt for typical considerations to be taken into account when deciding whether to exploit technology by forming a Spin-out Company or licensing the technology to another company, etc

ASPECT	SPIN-OUT Favoured by	LICENSING Favoured by
1.Technology - Stage of Development - Uniqueness - Stand alone product or part of a system	Unique, sustainable, stand alone product which satisfies an unmet need	Unique product which adds values to an existing system
2. Intellectual Property - Patented - Know-how - Copyright protection - Design protection	Well protected product or a process relying on know-how or IP protection	Intellectual Property in place
3. Manufacturing - Capital expenditure - Use of existing equipment - Volume required to achieve financial projections	Lower upfront capital requirement. Low volume, high value product	High upfront capital requirement. High volume requirement. Low cost manufacturing base requirement
4. Market - Fragmented or concentrated - Few or many key companies - Global or few countries - Established or new markets - Route(s) to market	Relative easy to access customers and accessible route to market.	Fragmented market services by existing sales forces. Supply deals in place. Difficult to access route to market.
5. Competition - None or well established - Differentiated or “me to “ product	Well differentiated product which satisfies an unmet need	Highly competitive cost conscious area. Differentiation slight. Well established competition.
6. Team Experienced Inclination	Experienced and committed team. All skills present in team.	Inventor does not wish to leave University
7. Environment	Funds from venture capi-	Funds available from com-

- Buoyant or depressed - Availability of funding	tals etc.	pany. Funds from Venture capitals restricted.

5.9. ΠΑΡΑΡΤΗΜΑ: Νομοθετικές ρυθμίσεις

ΝΟΜΟΘΕΤΙΚΗ ΡΥΘΜΙΣΗ ΓΙΑ ΤΗ ΣΥΝΔΕΣΗ ΕΡΕΥΝΑΣ ΚΑΙ ΤΕΧΝΟΛΟΓΙΑΣ ΜΕ ΤΗΝ ΠΑΡΑΓΩΓΗ ΚΑΙ ΑΛΛΕΣ ΔΙΑΤΑΞΕΙΣ

Άρθρο 11, 2919/2001

1. Με αποφάσεις των Υπουργών Ανάπτυξης και Γεωργίας μπορεί, έναντι εύλογης αποζημίωσης, να ανατίθεται απευθείας και από κοινού στο ΕΘ.Ι.ΑΓ.Ε. και σε ερευνητικούς και τεχνολογικούς φορείς, που εποπτεύονται από τη Γ.Γ.Ε.Τ., η εκτέλεση έργων και μελετών, κατά παρέκκλιση κάθε άλλης ειδικής ή γενικής διάταξης, πλην εκείνων της Ε.Ε.. Με όμοιες αποφάσεις μπορεί να συγκροτούνται συλλογικά όργανα για το συντονισμό των παραπάνω προγραμμάτων που τελούν υπό την αιγίδα διεθνών οργανισμών ή οργανώσεων.

2. α) Οι διατάξεις του ΠΔ. 17/2001 (ΦΕΚ 14Α'/31.1.2001) εφαρμόζονται αναλόγως και στα επιχειρηματικά σχέδια και τη γνώση που παράγεται σε ερευνητικά κέντρα, ινστιτούτα και ιδρύματα της τριτοβάθμιας εκπαίδευσης.

   Στους δικαιούχους του άρθρου 3 παρ. 1 του ΠΔ. 17/2001 περιλαμβάνονται και Α.Ε.Ι., Τ.Ε.Ι., ερευνητικά κέντρα, μέλη διδακτικού και ερευνητικού προσωπικού των ανωτέρω, ερευνητές, ειδικοί λειτουργικοί επιστήμονες και τεχνικό προσωπικό των ιδίων, συνεργαζόμενοι και επισκέπτες ερευνητές, μεταπτυχιακοί φοιτητές. Το άρθρο 6 του ν. 1733/1987 για τα διπλώματα ευρεσιτεχνίας έχει ισχύ και στους δημόσιους λειτουργούς.

   β) Όπου αναφέρονται στο εν λόγω προεδρικό διάταγμα "επιστημονικά και τεχνολογικά πάρκα" περιλαμβάνονται και οι εταιρίες διαχείρισης της περιουσίας ιδρυμάτων τριτοβάθμιας εκπαίδευσης.

   γ) Η συμμετοχή ερευνητών, μελών εκπαιδευτικού και ερευνητικού προσωπικού Α.Ε.Ι. και Τ.Ε.Ι., προσωπικού ερευνητικών και τεχνολογικών φορέων του δημόσιου τομέα σε επιχειρηματικές δραστηριότητες εκμετάλλευσης της γνώσης και των αποτελεσμάτων της έρευνας και της τεχνολογικής ανάπτυξης δεν αντίκειται προς την ιδιότητά τους που έχουν στον ερευνητικό, τεχνολογικό ή εκπαιδευτικό φορέα. Εφόσον γίνεται χρήση των υποδομών και άλλων περιουσιακών στοιχείων του ερευνητικού, τεχνολογικού ή εκπαιδευτικού φορέα από το εν λόγω προσωπικό για τους σκοπούς της επιχείρησης, πρέπει να έχει προηγηθεί σύμβαση συνεργασίας ανάμεσα στην επιχείρηση εκμετάλλευσης και τον ερευνητικό, τεχνολογικό ή εκπαιδευτικό φορέα.

"Η συμμετοχή μελών εκπαιδευτικού και ερευνητικού προσωπικού Πανεπιστημίων και Τ.Ε.Ι, στις παραπάνω επιχειρηματικές δραστηριότητες επιτρέπεται μετά τη συμπλήρωση τριετίας από το διορισμό τους και μετά από απόφαση της Συγκλήτου ή της Συνέλευσης, αντιστοίχως. Με την απόφαση αυτή καθορίζεται ο τρόπος και η έκταση συμμετοχής του εν λόγω προσωπικού στις ανωτέρω επιχειρήσεις. Δεν επιτρέπεται η συμμετοχή μέλους του προσωπικού αυτού με την ιδιότητα του Διευθύνοντος Συμβούλου ή του Προέδρου του Διοικητικού Συμβουλίου ή άλλης ανάλογης θέσης στα όργανα διοίκησης της επιχείρησης."

***Τα εντός " " τελευταία εδάφια της περίπτωσης γ΄ προστέθηκαν ως άνω από το άρθρο τέταρτο του Ν.3440/2006 (ΦΕΚ Α΄38/27.2.06).

δ) Οι διοικήσεις των ερευνητικών, τεχνολογικών και εκπαιδευτικών φορέων διευκολύνουν την εκμετάλλευση των αποτελεσμάτων έρευνας και τεχνολογικής ανάπτυξης, παρέχοντας στήριξη στις δημιουργούμενες επιχειρήσεις εκμετάλλευσης, ενώ ταυτόχρονα διασφαλίζουν τα συμφέροντα των φορέων που διοικούν.

ε) Η Γ.Γ.Ε.Τ., προκειμένου να διευκολύνει το ερευνητικό και εκπαιδευτικό προσωπικό και τους ερευνητικούς, τεχνολογικούς και εκπαιδευτικούς φορείς, μπορεί να συμβάλλεται με εμπειρογνώμονες ή εταιρείες, γραφεία και άλλους οργανισμούς ειδικευμένους στη δημιουργία και ανάπτυξη νέων επιχειρηματικών δραστηριοτήτων, οι οποίοι προσφέρουν τις υπηρεσίες τους προς τους ενδιαφερόμενους.

στ) Το ερευνητικό ή εκπαιδευτικό προσωπικό που συμμετέχει στις επιχειρηματικές δραστηριότητες οφείλει στις σχέσεις του με τρίτους, προμηθευτές, πελάτες, ανταγωνιστές κ.λπ., να διαφυλάσσει και να εξασφαλίζει τα καλώς εννοούμενα συμφέροντα του ερευνητικού, τεχνολογικού ή εκπαιδευτικού φορέα από τον οποίο προέρχεται.

ζ) Δεν είναι δυνατή η ταυτόχρονη πλήρης απασχόληση του προσωπικού αυτού στους ανωτέρω φορείς και στην επιχείρηση έντασης της γνώσης

ΔΟΜΗ, ΛΕΙΤΟΥΡΓΙΑ, ΔΙΑΣΦΑΛΙΣΗ ΤΗΣ ΠΟΙΟΤΗΤΑΣ ΤΩΝ ΣΠΟΥΔΩΝ ΚΑΙ ΔΙΕΘΝΟΠΟΙΗΣΗ ΤΩΝ ΑΝΩΤΑΤΩΝ ΕΚΠΑΙΔΕΥΤΙΚΩΝ ΙΔΡΥΜΑΤΩΝ.

Άρθρο 23, 4009/2011

Ένταξη καθηγητών σε κατηγορίες

1. Οι καθηγητές εκλέγονται ως πλήρους απασχόλησης. Μετά τη συμπλήρωση τριετούς πραγματικής άσκησης καθηκόντων στη βαθμίδα του πρώτου διορισμού τους, μπορούν να ενταχθούν στην κατηγορία της μερικής απασχόλησης, οπότε και λαμβάνουν το 35% των τακτικών αποδοχών τους.

2. Οι καθηγητές πλήρους απασχόλησης υποχρεούνται να διαμένουν και να εγκαθίστανται στο νομό όπου εδρεύει η σχολή του Α.Ε.Ι. στο οποίο υπηρετούν και μπορούν:

α) Να αμείβονται από χρηματοδοτούμενα έργα που διαχειρίζεται το Ν.Π.Ι.Δ. οποιουδήποτε Α.Ε.Ι., το οποίο προβλέπεται στο άρθρο 58, ή οποιοδήποτε ερευνητικό ινστιτούτο ή κέντρο που εποπτεύεται από οποιοδήποτε
Υπουργείο.

β) Να αμείβονται από δικαιώματα διανοητικής ιδιοκτησίας.

γ) Να ασκούν με ή χωρίς αμοιβή, καθώς και με αποζημίωση κατ' αποκοπήν, κάθε είδους έργο ή δραστηριότητα, πλην εκείνων που προσδίδουν την εμπορική ιδιότητα, καθώς και να ασκούν τα καθήκοντα του διευθύνοντος συμβούλου του Ν.Π.Ι.Δ. του ιδρύματός τους, που προβλέπεται στο άρθρο 58. Σε κάθε περίπτωση μπορούν να μετέχουν με οποιαδήποτε ιδιότητα σε εταιρείες τεχνολογικής βάσης - έντασης γνώσης που προβλέπονται από το άρθρο 23 του ν. 2741/1999 (Α΄ 199).

Ευρωπαϊκή Ένωση
Ευρωπαϊκό Κοινωνικό Ταμείο
ΕΠΙΧΕΙΡΗΣΙΑΚΟ ΠΡΟΓΡΑΜΜΑ
ΕΚΠΑΙΔΕΥΣΗ ΚΑΙ ΔΙΑ ΒΙΟΥ ΜΑΘΗΣΗ
επένδυση στην κοινωνία της γνώσης
ΥΠΟΥΡΓΕΙΟ ΠΑΙΔΕΙΑΣ ΚΑΙ ΘΡΗΣΚΕΥΜΑΤΩΝ
ΕΙΔΙΚΗ ΥΠΗΡΕΣΙΑ ΔΙΑΧΕΙΡΙΣΗΣ
ΕΣΠΑ
2007-2013
πρόγραμμα για την ανάπτυξη
ΕΥΡΩΠΑΪΚΟ ΚΟΙΝΩΝΙΚΟ ΤΑΜΕΙΟ
Με τη συγχρηματοδότηση της Ελλάδας και της Ευρωπαϊκής Ένωσης